Нейрохирургия

Каталог

Имплантa

SOPHYSA

Содержание

ВВЕДЕНИЕ 4

НЕЙРОХИРУРГИЧЕСКИЕ ШУНТЫ 5

Регулируемые клапаны 7

Клапаны фиксированного давления 22

Антисифонное устройство 27

Катетеры 28

Резервуары СМЖ 34

Принадлежности 39

СИСТЕМЫ НАРУЖНОГО ДРЕНИРОВАНИЯ СМЖ 43

МОНИТОРИНГ ВЧД 49

ВВЕДЕНИЕ

Основанная в 1976 году, компания Sophysa стала новатором в разработке регулируемых нейрохирургических клапанов для лечения гидроцефалии. В 1984 году компания представила первый в мире регулируемый клапан Sophy®, позволяющий выполнять неинвазивную коррекцию рабочего давления в соответствии с изменяющимися индивидуальными клиническими потребностями пациента.

Приобретенная в 1989 году японской компанией TOKIBO Group, Sophysa быстро развивалась во Франции и за ее пределами, получая мировое признание в области производства оборудования для нейрохирургии.

В 2004 году Sophysa выпускает клапан Polaris® - первый регулируемый клапан с механизмом блокировки, предназначенный для защиты от непреднамеренного изменения рабочего давления клапана.

Механизм клапана Polaris® обеспечивает непревзойденную защиту от клинического риска, связанного с возможностью случайного изменения настроек.

В 2005 году Sophysa выводит на рынок новое устройство Pressio® - удобную в эксплуатации систему непрерывного мониторинга внутричерепного давления, предназначенную для использования в нейрохирургии и нейротравматологии.

Являясь специалистом в области нейрохирургии, компания Sophysa предлагает широкий выбор нейрохирургических имплантов для лечения гидроцефалии, включая различные виды клапанов, катетеров и резервуаров. Кроме того, линейка оборудования включает датчики внутричерепного давления и температуры, а также системы наружного дренирования спинномозговой жидкости.

Компания SOPHYSA реализует свою продукцию по всему миру через международную сеть эксклюзивных дистрибьюторов. Во Франции и странах Бенилюкса, продукция SOPHYSA продается напрямую, через торговых представителей.

Головной офис, отвечающий за административную и торговую деятельность компании, находится в университетском городке Орсэ, расположенном к югу от Парижа.

Центр по научным исследованиям и разработкам, также как и производство, находится во французской столице микро-механики - городе Безансон, на ультрасовременном заводе, который был открыт в 2007 году. Компания SOPHYSA также имеет филиалы в Бельгии, в городе Беин-Эюзэ и в США, в городе Кроунпойнт, штат Индиана.

www.sophysa.com

Нейрохирургические шунты

NEUROSURGICAL SHUNTS

Регулируемые клапаны 7
- POLARIS®
- SOPHY® MINI SM8
- ДРУГИЕ ВИДЫ КЛАПАНОВ SOPHY®

Клапаны фиксированного давления 22
- SOPHY® MINI SM1
- PULSAR®

Антисифонное устройство 27
- SIPHONX®

Катетеры 28
- ВЕНТРИКУЛЯРНЫЕ КАТЕТЕРЫ
- ДИСТАЛЬНЫЕ КАТЕТЕРЫ
- ЛЮМБО-ПЕРИТОНЕАЛЬНЫЙ КАТЕТЕР

Резервуары СМЖ 34

Принадлежности 39
- КОННЕКТОРЫ
- ИГЛА ТУОХИ
- ПРОВОДНИКИ

POLARIS®

Уникальный, запатентованный механизм самоблокировки ротора клапана Polaris® является выдающимся достижением в обеспечении надежности функционирования. Блокирующий механизм клапана Polaris® разработан для его защиты от непроизвольного изменения режима функционирования, которое может произойти вследствие механического удара или воздействия магнитных полей, особенно во время проведения МРТ исследований.
Сохранение установленных настроек клапана при воздействии на него внешних факторов имеет важное клиническое значение, как для врача, так и для пациента.

МАГНИТНАЯ БЛОКИРОВКА

Предохраняет от непроизвольного изменения режима функционирования вследствие механического удара или воздействия магнитных полей.

МЕХАНИЗМ «ШАРИК В КОНУСЕ»

- Исключительная точность и признанная надежность

НИЗКОПРОФИЛЬНЫЙ КЛАПАН

- Размер и форма клапана позволяют имплантировать его, как взрослым, так и детям.

ТОЧНОЕ ОПРЕДЕЛЕНИЕ РЕЖИМА ФУНКЦИОНИРОВАНИЯ

- Прямое считывание производится при помощи компаса

ПРОСТОТА РЕГУЛИРОВАНИЯ

- Легкий и компактный набор для регулирования
- Простая, точная и быстрая процедура настройки

Регулируемые клапаны - *Polaris®*

Polaris® регулируемые клапаны

Регулируемый клапан Polaris® это высокоточный клапан с механизмом «шарик в конусе» и магнитным ротором с системой самоблокировки. Регулировка клапана выполняется чрескожно, при помощи специально предназначенного для этой цели набора для регулирования.
Каждая модель клапана Polaris® настраивается на 5 уровней давления.
Режим функционирования стандартной модели клапана 30 - 200 мм H_2O.
Для удовлетворения более редких клинических потребностей используются клапаны с дополнительными режимами функционирования: 10-140 мм H_2O, 50-300 мм H_2O и 80-400 H_2O.
Каждый клапан индивидуально тестируется во время производства и маркируется уникальным серийным номером.

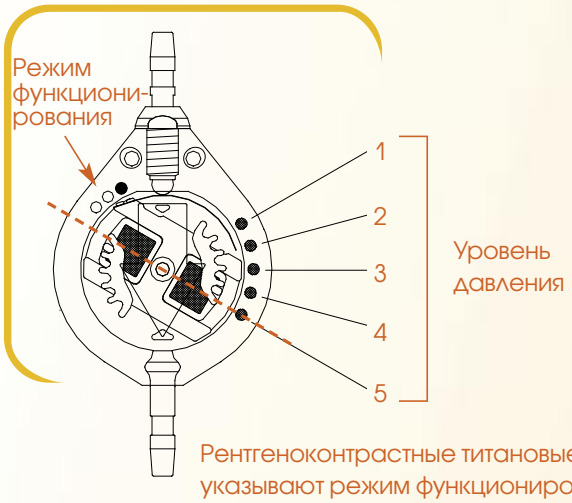

Рентгеноконтрастные титановые метки указывают режим функционирования и уровень давления (по 5 в каждом диапазоне)

Каталожный номер	Описание
SPV-140	Регулируемый клапан Polaris, 10-140 5 уровней рабочего давления в пределах 10-140 мм H_2O: 10, 40, 80, 110,140 мм H_2O. 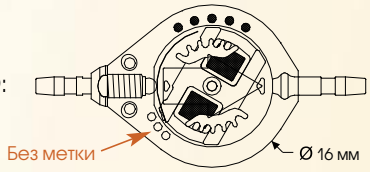
SPV	Регулируемый клапан Polaris, 30-200 5 уровней рабочего давления в пределах 30-200 мм H_2O: 30, 70, 110, 150, 200 мм H_2O. 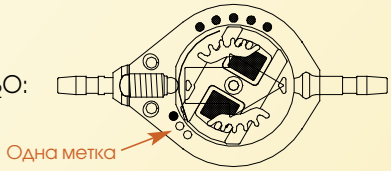
SPV-300	Регулируемый клапан Polaris, 50-300 5 уровней рабочего давления в пределах 50-300 мм H_2O: 50, 100, 150, 220, 300 мм H_2O. 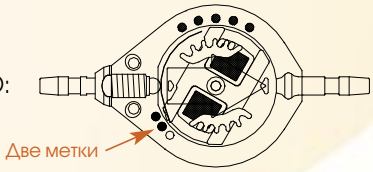
SPV-400	Регулируемый клапан Polaris, 80-400 5 уровней рабочего давления в пределах 80-400 мм H_2O: 80, 150, 230, 330, 400 мм H_2O. 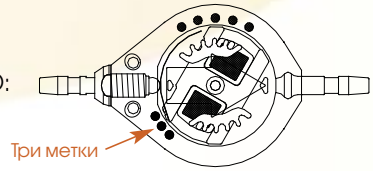

Регулируемые клапаны Polaris® с резервуаром

Модели клапана Polaris® с интегрированным резервуаром предназначены для обеспечения чрескожного доступа к СМЖ.

Каталожный номер	Описание
SPVA-140	Регулируемый клапан Polaris®, 10-140, с плоским резервуаром 5 уровней рабочего давления в пределах 10-140 мм H_2O: 10, 40, 80, 110, 140 мм H_2O.
SPVA	Регулируемый клапан Polaris®, 30-200, с плоским резервуаром 5 уровней рабочего давления в пределах 30-200 мм H_2O: 30, 70, 110, 150, 200 мм H_2O.
SPVA-300	Регулируемый клапан Polaris®, 50-300, с плоским резервуаром 5 уровней рабочего давления в пределах 50-300 мм H_2O: 50, 100, 150, 220, 300 мм H_2O.
SPVA-400	Регулируемый клапан Polaris®, 80-400, с плоским резервуаром 5 уровней рабочего давления в пределах 80-400 мм H_2O: 80, 150, 230, 330, 400 мм H_2O.
SPVB	Регулируемый клапан Polaris®, 30-200, с резервуаром Burr-Hole 5 уровней рабочего давления в пределах 30-200 мм H_2O: 30, 70, 110, 150, 200 мм H_2O.

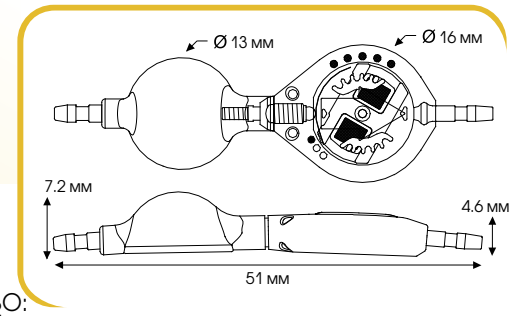

С плоским резервуаром

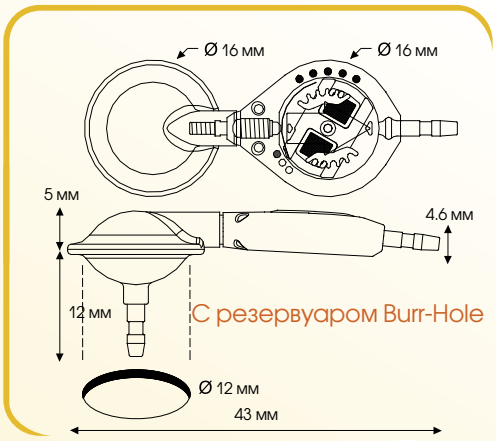

С резервуаром Burr-Hole

Регулируемые клапаны - *Polaris®*

Polaris® регулируемые клапаны с антисифонным устройством SiphonX®

SiphonX® представляет собой дополнительное устройство к клапану, предназначенное для предотвращения сифонного эффекта в процессе дренирования СМЖ. Антисифонное устройство создает дополнительное сопротивление к рабочему давлению клапана в зависимости от положения пациента (максимально +200 мм рт.ст. в вертикальном положении).

Каталожный номер	Описание
SPV140-SX	Регулируемый клапан Polaris®, 10-140, с SiphonX® 5 уровней рабочего давления в пределах 10-140 мм H_2O: 10, 40, 80, 110, 140 мм H_2O. Присоединенное антисифонное устройство: +200 мм H_2O в вертикальном положении.
SPV-SX	Polaris® Adjustable Valve, 30-200, SiphonX® 5 уровней рабочего давления в пределах 30-200 мм H_2O: 30, 70, 110, 150, 200 мм H_2O. Присоединенное антисифонное устройство: +200 мм H_2O в вертикальном положении.
SPVA140-SX	Регулируемый клапан Polaris®, 10-140, с плоским резервуаром и SiphonX® 5 уровней рабочего давления в пределах 10-140 мм H_2O: 10, 40, 80, 110, 140 мм H_2O. Интегрированный плоский резервуар. Присоединенное антисифонное устройство: +200 мм H_2O в вертикальном положении.
SPVA-SX	Регулируемый клапан Polaris®, 30-200, с плоским резервуаром и SiphonX® 5 уровней рабочего давления в пределах 30-200 мм H_2O: 30, 70, 110, 150, 200 мм H_2O. Интегрированный плоский резервуар. Присоединенное антисифонное устройство: +200 мм H_2O в вертикальном положении.
SPVB-SX	Регулируемый клапан Polaris®, 30-200, с резервуаром Burr-Hole и SiphonX® 5 уровней рабочего давления в пределах 30-200 мм H_2O: 30, 70, 110, 150, 200 мм H_2O. Интегрированный резервуар Burr-Hole. Присоединенное антисифонное устройство: +200 мм H_2O в вертикальном положении.

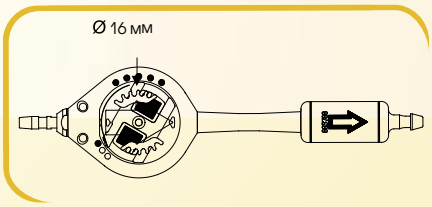

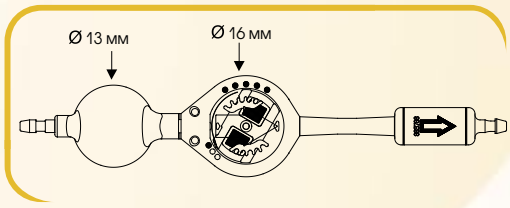

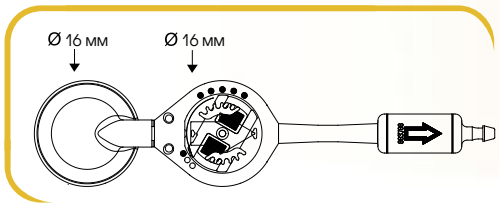

Регулируемые клапаны Polaris® в наборах

Клапаны Polaris® могут поставляться в наборах, которые включают: клапан Polaris® с 5 уровнями рабочего давления в пределах 30-200 мм H_2O: 30,70,110,150,200 мм H_2O, как с резервуаром, так и без него, с интегрированным дистальным катетером (B905S) и отдельным вентрикулярным катетером (BO19-10).

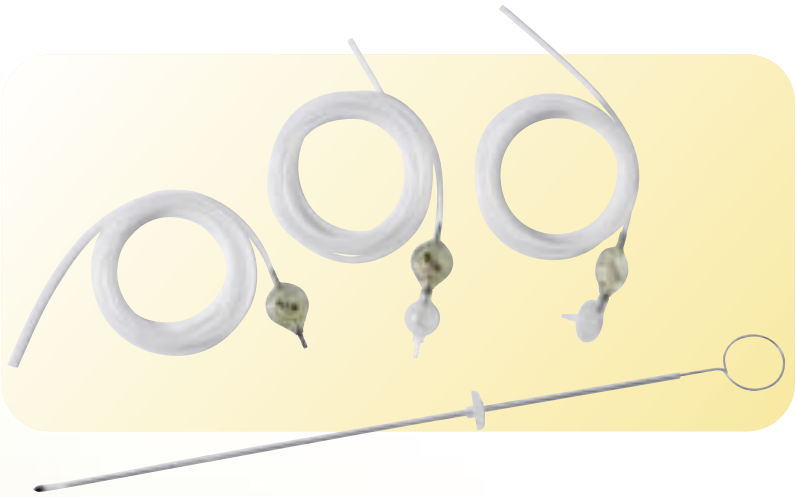

Каталожный номер	Описание
SPV-2010	Polaris® SPV в наборе с катетерами B905S и BO19-10 Угловая клипса на вентрикулярном катетере.
SPVA-2010	Polaris® SPVA в наборе с катетерами B905S и BO19-10 Интегрированный плоский резервуар. Угловая клипса на вентрикулярном катетере.
SPVB-2010	Polaris® SPVB в наборе с катетерами B905S и BO19-10 Интегрированный резервуар Burr-Hole.

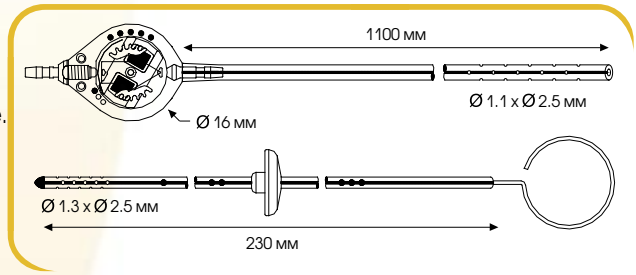

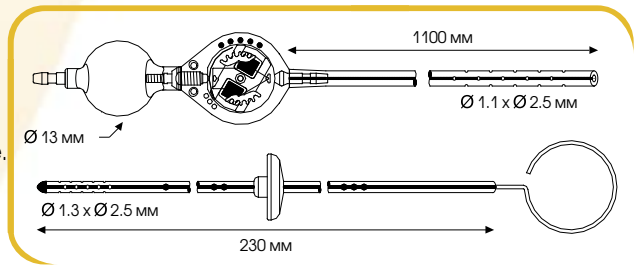

С интегрированным плоским резервуаром

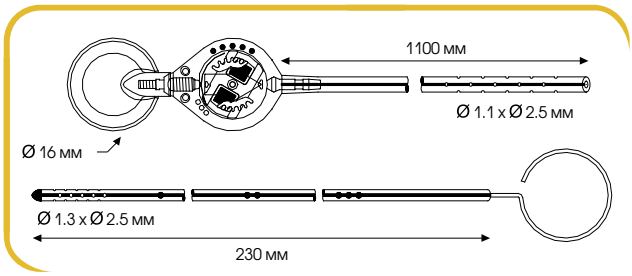

С интегрированным резервуаром Burr-Hole

Регулируемые клапаны - *Polaris®*

Polaris® набор для регулирования

Набор предназначен для регулирования клапана Polaris®

Каталожный номер	Описание
PAK	**Набор для регулирования Polaris®** Полный набор для регулирования клапана Polaris® включает: локатор (PAK-LI), компас (PAK-RI) и магнит (PAK-SI).
PAK-LI	**Локатор к набору для регулирования Polaris®** Устройство для центрирования, со шкалой значений уровня давления в диапазоне 30-200 мм H_2O. Используется вместе с локатором и магнитом. Комплектуется дополнительными защелкивающимися калибровочными кольцами со шкалами значений в диапазонах: 10-140мм H_2O, 50-300 мм H_2O, 80-400 мм H_2O.
PAK-RI	**Компас к набору для регулирования Polaris®** Предназначен для считывания настроек уровня давления регулируемого клапана Polaris®. Используется с локатором (PAK-LI).
PAK-SI	**Магнит к набору для регулирования Polaris®** Предназначен для регулирования уровня давления клапана Polaris®. Используется с локатором (PAK-LI).

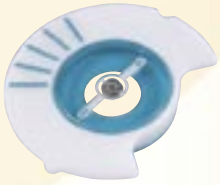

Polaris® набор для регулирования-2

Для точной настройки и простого считывания.

Каталожный номер	Описание	
PAK2	**Polaris® набор для регулирования-2** Полный набор для регулирования клапана Polaris® включает: локатор (PAK2-LI), компас (PAK2-RI) и магнит (PAK2-SI).	
PAK2-LI	**Локатор к набору для регулирования Polaris®** Вращающееся кольцо, с градуировкой уровней давления, позволяет выбрать необходимый для настройки режим функционирования из 4 возможных (10-140 мм H_2O, 30-200 мм H_2O, 50-300 мм H_2O, 80-400 мм H_2O).	
PAK2-RI	**Компас к набору для регулирования Polaris®** Запатентованный механизм компаса обеспечивает точное расположение над центром клапана для безошибочного считывания значения установленного давления.	
PAK2-SI	**Магнит к набору для регулирования Polaris®** «Магнитный ключ», состоящий из комбинации нескольких мощных магнитов, служит для разблокировки ротора клапана и точной процедуры настройки.	

Регулируемые клапаны - *Sophy® Mini SM8*

Регулируемые клапаны Sophy® Mini

Регулируемый клапан Sophy® Mini это высокоточный клапан с механизмом «шарик в конусе» и магнитным ротором. Регулировка клапана выполняется чрескожно, при помощи специально предназначенного для этой цели набора для регулирования.
Каждая модель клапана Sophy® Mini настраивается на 8 уровней давления.
Режим функционирования стандартной модели клапана 30-200 мм H_2O.
Для удовлетворения более редких клинических потребностей используются клапаны с дополнительными режимами функционирования: 10-140 мм H_2O, 50-300 мм H_2O и 80-400 мм H_2O.
Каждый клапан Sophy® Mini индивидуально тестируется во время производства и маркируется уникальным серийным номером.

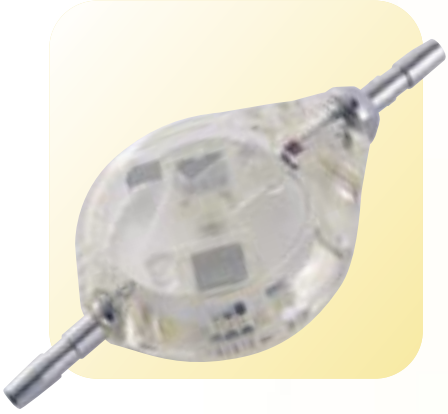

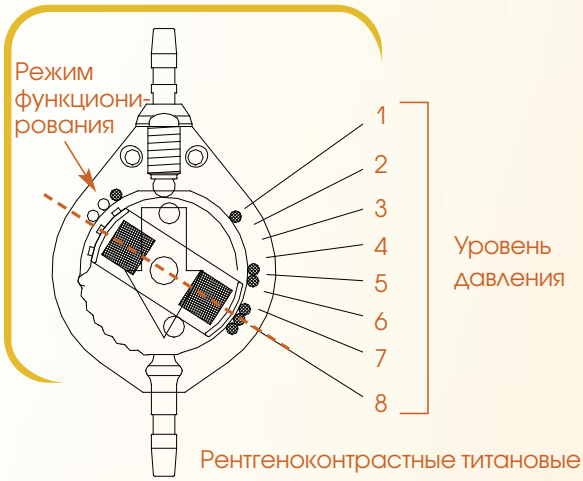

Рентгеноконтрастные титановые метки указывают режим функционирования и уровень давления (по 8 в каждом диапазоне)

Каталожный номер	Описание
SM8-140	Регулируемый клапан Sophy® Mini, 10-140 8 уровней рабочего давления в пределах 10-140 мм H_2O: 10, 25, 40, 60, 80, 100, 120, 140 мм H_2O. 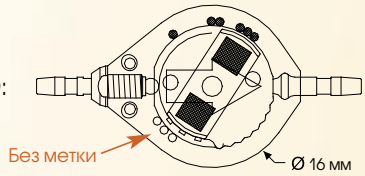
SM8	Регулируемый клапан Sophy® Mini, 30-200 8 уровней рабочего давления в пределах 30-200 мм H_2O: 30, 50, 70, 90, 110, 140, 170, 200 мм H_2O. 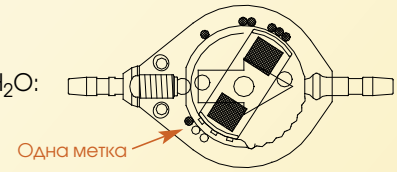
SM8-300	Регулируемый клапан Sophy® Mini, 50-300 8 уровней рабочего давления в пределах 50-300 мм H_2O: 50, 75, 100, 125, 150, 180, 220, 300 мм H_2O. 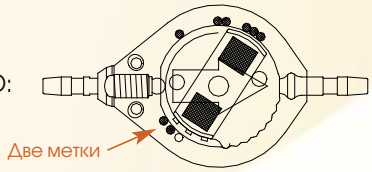
SM8-400	Регулируемый клапан Sophy® Mini, 80-400 8 уровней рабочего давления в пределах 80-400 мм H_2O: 80, 120, 150, 190, 230, 270, 330, 400 мм H_2O. 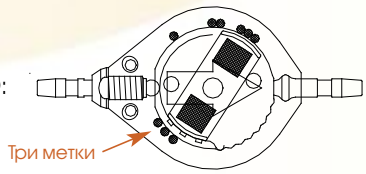

Регулируемые клапаны Sophy® Mini с резервуаром

Модели клапана Sophy® Mini с интегрированным резервуаром предназначены для обеспечения чрескожного доступа к СМЖ.

Каталожный номер	Описание
SM8A	Регулируемый клапан Sophy® Mini, 30-200, с плоским резервуаром 8 уровней рабочего давления в пределах 30-200 мм H_2O: 30, 50, 70, 90, 110, 140, 170, 200 мм H_2O. Интегрированный плоский резервуар.
SM8B	Регулируемый клапан Sophy® Mini, 30-200, с резервуаром Burr-Hole 8 уровней рабочего давления в пределах 30-200 мм H_2O: 30, 50, 70, 90, 110, 140, 170, 200 мм H_2O. Интегрированный резервуар Burr-Hole.

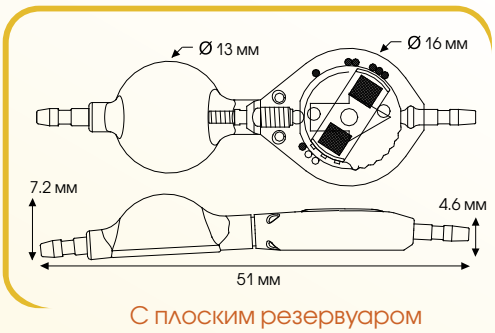

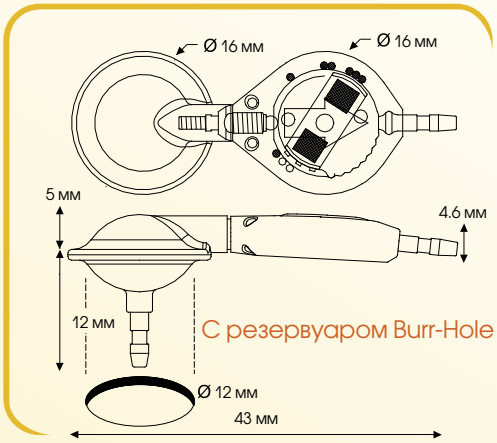

Регулируемые клапаны - *Sophy® Mini SM8*

Регулируемые клапаны Sophy® Mini в наборах

Регулируемые клапаны Sophy® Mini могут поставляться в наборах, которые включают: клапан Sophy® Mini с 8 уровнями рабочего давления в пределах 30-200мм H_2O: 30, 50, 70, 90, 110, 140, 170, 200 мм H_2O, как с резервуаром, так и без него, с интегрированным дистальным катетером (B905S) и отдельным вентрикулярным катетером (BO19-10). Так же наборы могут комплектоваться вентрикулярными катетерами с формованным углом (PROx для интракраниальной имплантации и PLOx для пекторальной имплантации).

С прямым вентрикулярным катетером

Каталожный номер	Описание	
SM8-2010	Sophy® Mini SM8 в наборе с катетерами B905S и BO19-10 Вентрикулярный катетер с угловой клипсой.	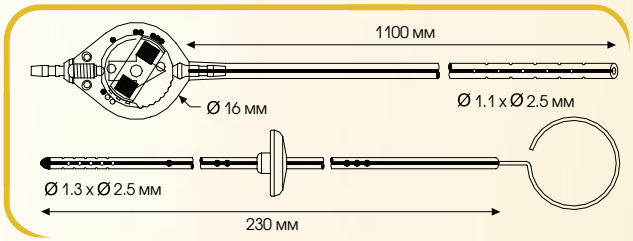
SM8A-2010	Sophy® Mini SM8A в наборе с катетерами B905S и BO19-10 Интегрированный плоский резервуар. Вентрикулярный катетер с угловой клипсой.	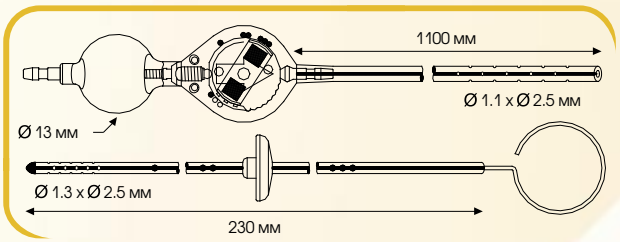 С плоским резервуаром
SM8B-2010	Sophy® Mini SM8B в наборе с катетерами B905S и BO19-10 Интегрированный резервуар Burr-Hole.	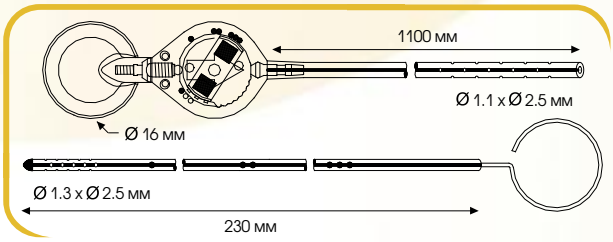 С резервуаром Burr-Hole

С вентрикулярным катетером с формованным углом

Для интракраниальной имплантации

Для пекторальной имплантации

Каталожный номер	Описание
SM8-2020	Sophy® Mini SM8 в наборе с катетерами B905S и PR06 Вентрикулярный катетер с формованным углом и резервуаром (PRO6, x = 6 см интракраниально).
SM8-2021	Sophy® Mini SM8 в наборе с катетерами B905S и PR07 Вентрикулярный катетер с формованным углом и резервуаром (PRO7, x = 7 см интракраниально).
SM8-2030	Sophy® Mini SM8 в наборе с катетерами B905S и PL06 Вентрикулярный катетер для пекторальной имплантации, с формованным углом и резервуаром (PL06, x = 6 см интракраниально).
SM8-2031	Sophy® Mini SM8 Kit B905S/PL07 Вентрикулярный катетер для пекторальной имплантации, с формованным углом и резервуаром (PL07, x = 7 см интракраниально).

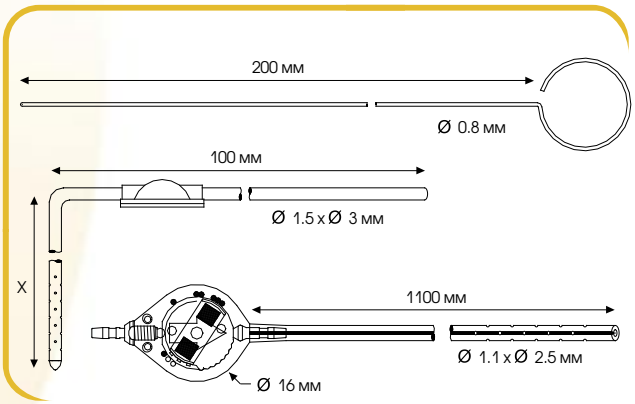

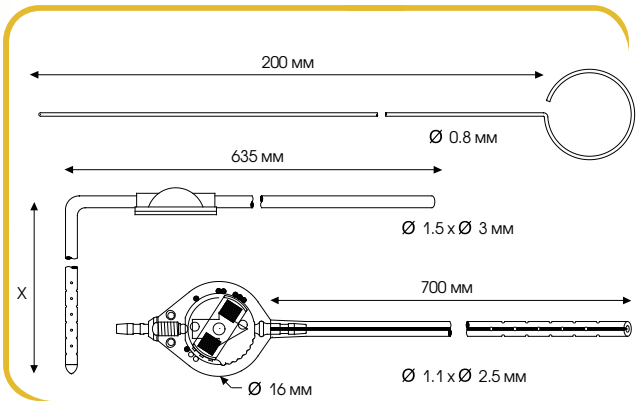

Регулируемые клапаны - *Sophy® Mini SM8*

Регулируемый клапан Sophy® Mini в наборе для люмбо-перитонеального шунтирования

Регулируемый клапан Sophy® Mini SM8 также представлен в наборе для люмбо-перитонеального шунтирования.

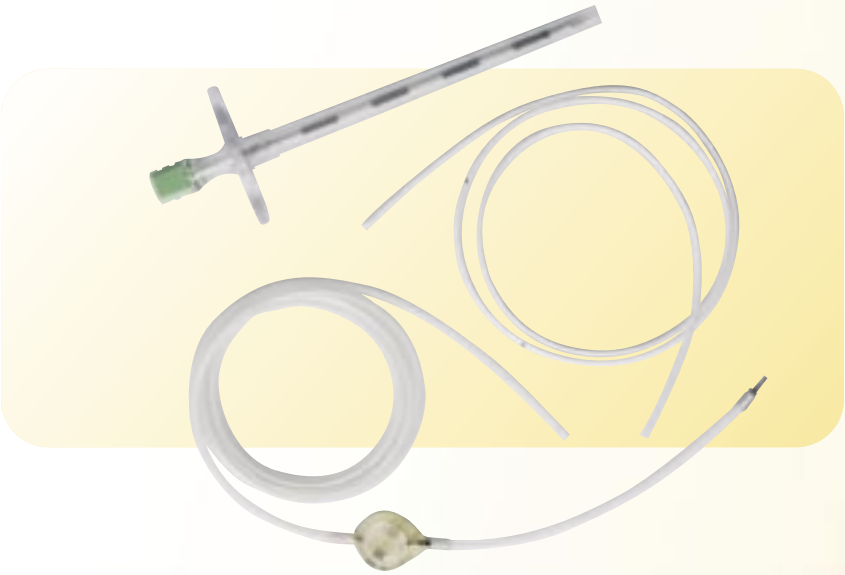

Каталожный номер	Описание
SM8-2040	Sophy® Mini SM8 в наборе для люмбо-перитонеального шунтирования • Регулируемый клапан Sophy® Mini с 8 уровнями рабочего давления в пределах 30-200 мм H_2O: 30, 50, 70, 90, 110, 140, 170, 200 мм H_2O. • Присоединенный дистальный катетер. • Присоединенный промежуточный катетер с интегрированным ассиметричным коннектором для соединения с люмбальным катетером. • Люмбальный катетер. • Игла Туохи.

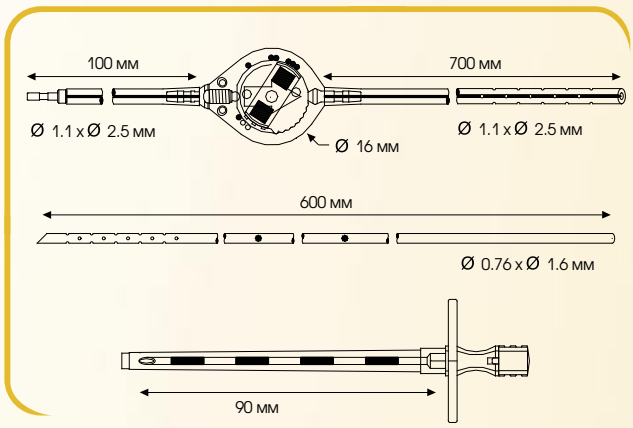

Регулируемые клапаны
- другие виды клапанов Sophy®

Другие виды клапанов Sophy®

Два дополнительных вида завершают ряд регулируемых клапанов Sophy®.

Каталожный номер	Описание	
SM3	Регулируемый клапан Sophy® Mini - 3 уровня давления 3 уровня рабочего давления в пределах 50-170 мм H_2O: 50, 110, 170 мм H_2O.	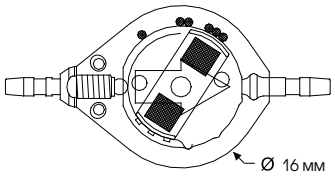
SU8	Регулируемый клапан Sophy® - 8 уровней давления Первое поколение клапанов Sophy®. Дополнительное силиконовое покрытие облегчает процесс пальпации клапана при люмбо-перитонеальном шунтировании или пекторальном размещении. 8 уровней рабочего давления в пределах 50-170 мм H_2O: 50, 65, 80, 95, 110, 130, 150, 170 мм H_2O.	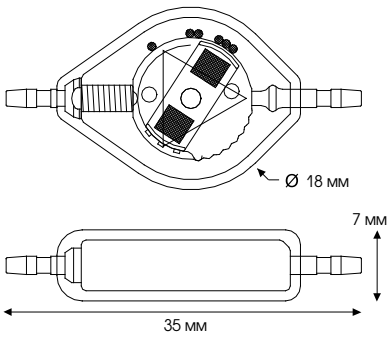

Регулируемые клапаны
- *другие виды клапанов Sophy®*

Другие виды клапанов Sophy® в наборах

Регулируемые клапаны Sophy® также представлены в наборах для пекторального размещения. Sophy® SU8 с дополнительным силиконовым покрытием, наличие которого облегчает процесс пальпации клапана при пекторальной имплантации. Набор включает в себя регулируемый клапан Sophy® SU8 с 8 уровнями рабочего давления в пределах 50-170 мм H_2O: 50, 65, 80, 95, 110, 130, 150, 170 мм H_2O, интегрированный дистальный катетер (B905S) и отдельный вентрикулярный катетер с формованным углом (PL0x, x= интракраниальная длина в см).

Каталожный номер	Описание
SU8-2030	Sophy® SU8 в наборе с катетерами B905S и PL06 Интракраниальная длина x = 6 см
SU8-2031	Sophy® SU8 в наборе с катетерами B905S и PL07 Интракраниальная длина x = 7 см
SU8-2032	Sophy® SU8 в наборе с катетерами B905S и PL08 Интракраниальная длина x = 8 см
SU8-2033	Sophy® SU8 в наборе с катетерами B905S и PL05 Интракраниальная длина x = 5 см

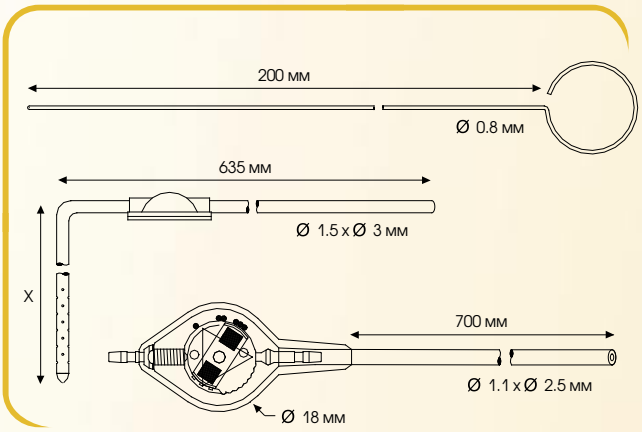

Sophy® набор для регулирования

Набор используется для регулирования всех видов клапанов Sophy® и Sophy® Mini.

Каталожный номер	Описание
RS5	**Набор для регулирования клапанов Sophy®** Полный набор для регулирования всех видов клапанов Sophy® включает: селектор давления (RS205), компас (SS5) и магнит (RS1).
RS1	**Магнит для регулирования клапанов Sophy®** Предназначен для регулирования уровня давления клапанов Sophy®. Используется с селекторами давления (RS205, RS204, RS206).
SS5	**Компас для регулирования клапанов Sophy®** Предназначен для считывания настроек уровня давления регулируемых клапанов Sophy®. Используется с селекторами давления (RS205, RS204, RS206).
RS205	**Селектор давления Sophy®** Приспособление для центрирования и правильного расположения компонентов набора для регулирования по отношению к имплантированным клапанам SM8, SM3 и SU8. Снабжен шкалой значений уровня давления всех регулируемых клапанов Sophy® функционирующих в диапазоне 30-200 мм H_2O. Используется вместе с компасом (SS5) и магнитом (RS1).
RS204	**Селектор низкого давления Sophy®** Приспособление для центрирования и правильного расположения компонентов набора для регулирования по отношению к имплантированному клапану SM8-140. Снабжен шкалой с 8 значениями уровня давления в диапазоне 10-140 мм H_2O. Используется вместе с компасом (SS5) и магнитом (RS1).
RS206	**Селектор высокого давления Sophy®** Приспособление для центрирования и правильного расположения компонентов набора для регулирования по отношению к имплантированным клапанам SM8-300 и SM8-400. Снабжен шкалой с 8 значениями уровня давления в диапазоне 50-300 мм H_2O и 80-400 мм H_2O. Используется вместе с компасом (SS5) и магнитом (RS1). 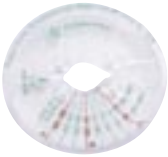

Клапаны фиксированного давления
- *Sophy® Mini SM1*

Клапаны фиксированного давления Sophy® Mini

Клапаны Sophy® Mini фиксированного давления функционируют в пределах определенного уровня давления СМЖ: низкого, среднего, высокого.
По размеру, форме и материалам компонентов клапаны Sophy® Mini фиксированного давления аналогичны регулируемым клапанам Sophy®Mini. Механизм «шарик в конусе» обеспечивает надежную работу клапана. Каждый клапан Sophy® Mini индивидуально тестируется во время производства и маркируется уникальным серийным номером.

Каталожный номер	Описание	
SM1-L	Клапан Sophy® Mini низкого давления Фиксированный уровень рабочего давления 50 мм H_2O	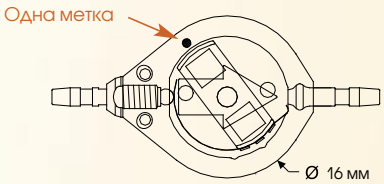
SM1-M	Клапан Sophy® Mini среднего давления Фиксированный уровень рабочего давления 110 мм H_2O	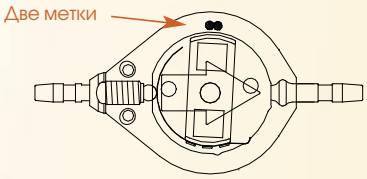
SM1-H	Клапан Sophy® Mini высокого давления Фиксированный уровень рабочего давления 170 мм H_2O	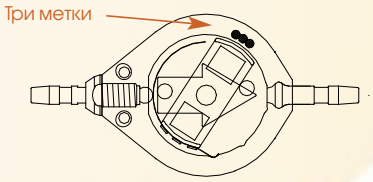

Клапаны фиксированного давления Sophy® Mini SM1 с резервуаром

Модели клапана фиксированного давления Sophy® Mini с интегрированным резервуаром предназначены для обеспечения чрескожного доступа к СМЖ.

Каталожный номер	Описание
SM1A-L	Клапан Sophy® Mini низкого давления, с плоским резервуаром Фиксированный уровень рабочего давления 50 мм H_2O. Интегрированный плоский резервуар.
SM1A-M	Клапан Sophy® Mini среднего давления, с плоским резервуаром Фиксированный уровень рабочего давления 110 мм H_2O. Интегрированный плоский резервуар.
SM1A-H	Клапан Sophy® Mini высокого давления, с плоским резервуаром. Фиксированный уровень рабочего давления 170 мм H_2O. Интегрированный плоский резервуар.
SM1B-L	Клапан Sophy® Mini низкого давления, с резервуаром Burr-Hole Фиксированный уровень рабочего давления 50 мм H_2O. Интегрированный резервуар Burr-Hole.
SM1B-M	Клапан Sophy® Mini низкого давления, с резервуаром Burr-Hole Фиксированный уровень рабочего давления 110 мм H_2O. Интегрированный резервуар Burr-Hole.
SM1B-H	Клапан Sophy® Mini высокого давления, с резервуаром Burr-Hole Фиксированный уровень рабочего давления 170 мм H_2O. Интегрированный резервуар Burr-Hole.

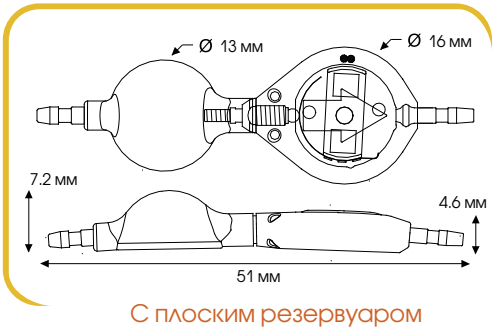

С плоским резервуаром

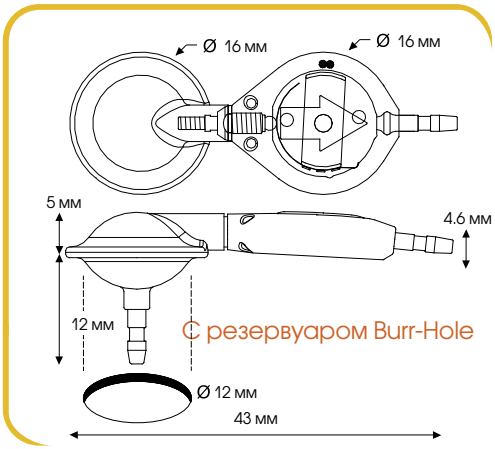

С резервуаром Burr-Hole

Клапаны фиксированного давления
- *Sophy® Mini SM1*

Клапаны фиксированного давления Sophy® Mini в наборах

Клапаны Sophy® Mini могут поставляться в наборах, которые включают: клапан фиксированного давления Sophy® Mini, с интегрированным дистальным катетером (B905S) и отдельным вентрикулярным катетером (BO19-10).

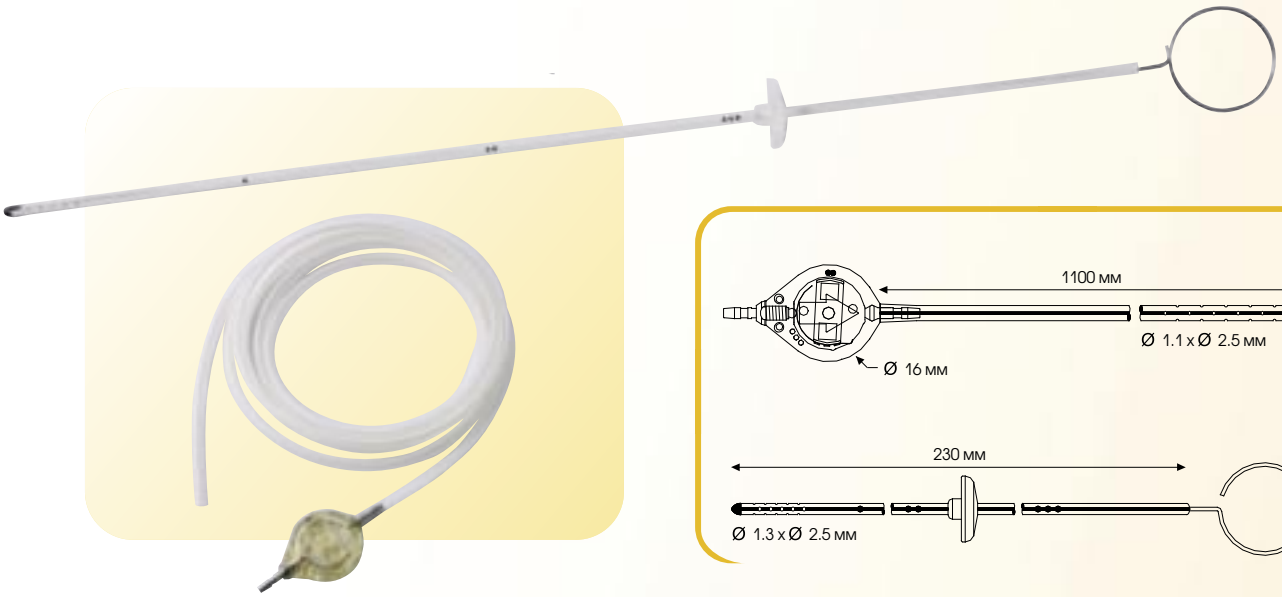

Каталожный номер	Описание
SM1-2010L	Клапан Sophy® Mini низкого давления в наборе с катетерами B905S и BO19-10 Фиксированный уровень рабочего давления 50 мм H_2O.
SM1-2010M	Клапан Sophy® Mini среднего давления в наборе с катетерами B905S и BO19-10 Фиксированный уровень рабочего давления 110 мм H_2O.
SM1-2010H	Клапан Sophy® Mini высокого давления в наборе с катетерами B905S и BO19-10 Фиксированный уровень рабочего давления 170 мм H_2O.

Клапаны фиксированного давления
- *Pulsar®*

Клапаны Pulsar®

Клапан фиксированного давления Pulsar® функционирует в пределах определенного уровня давления СМЖ: низкого, среднего, высокого. Конструкция клапана представляет собой силиконовую мембрану с полипропиленовой защитой от сквозной перфорации.
Клапан Pulsar® доступен в двух размерах: 12 мм для имплантации детям и 16 мм для имплантации взрослым пациентам. Отсутствие металлических компонентов обеспечивает отсутствие артефактов при МРТ исследовании.

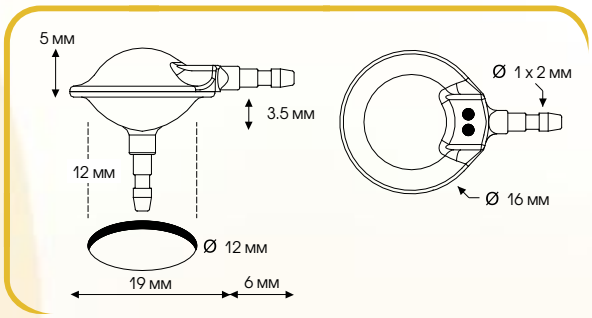

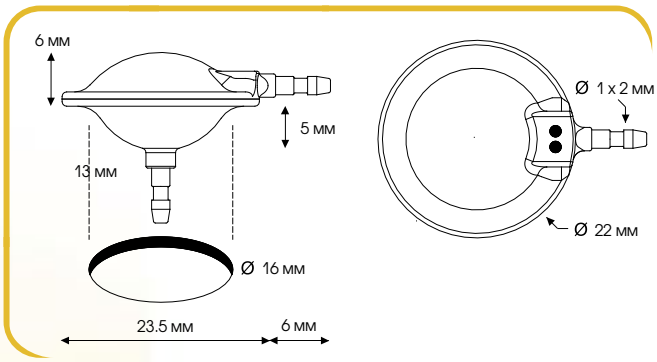

Каталожный номер	Описание	
PLR-12L	Клапан Pulsar®, 12 мм, низкого давления Фиксированный уровень рабочего давления 10-60 мм H_2O.	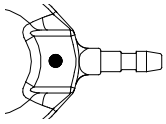
PLR-12M	Клапан Pulsar®, 12 мм, среднего давления Фиксированный уровень рабочего давления 60 - 120 мм H_2O.	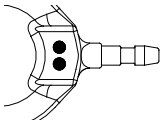
PLR-12H	Клапан Pulsar®, 12 мм, высокого давления Фиксированный уровень рабочего давления 120 - 190 мм H_2O.	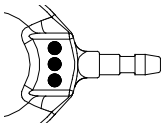
PLR-16L	Клапан Pulsar®, 16 мм, низкого давления Фиксированный уровень рабочего давления 10 - 60 мм H_2O.	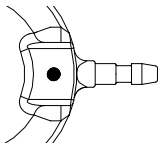
PLR-16M	Клапан Pulsar®, 16 мм, среднего давления Фиксированный уровень рабочего давления 60 - 120 мм H_2O.	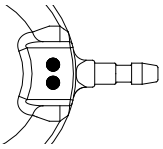
PLR-16H	Клапан Pulsar®, 16 мм, высокого давления Фиксированный уровень рабочего давления 120 - 190 мм H_2O.	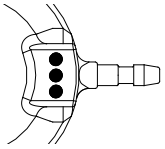

Клапаны фиксированного давления
- *Pulsar®*

Клапаны Pulsar® в наборах

Клапаны Pulsar® могут поставляться в наборах, которые включают: клапан фиксированного давления Pulsar®, дистальный катетер (B905S) и вентрикулярный катетер (BO19-10).

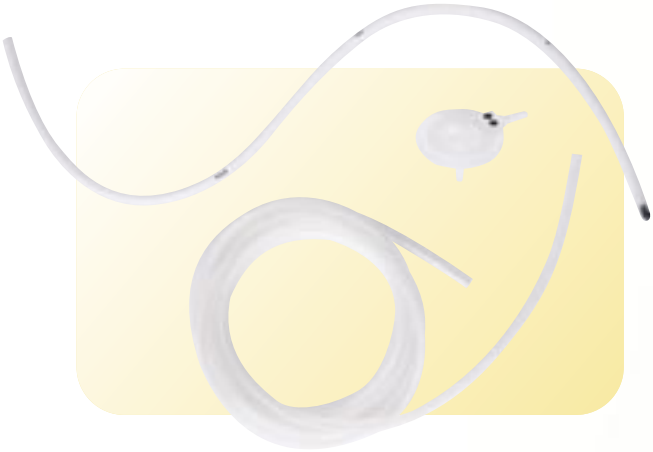

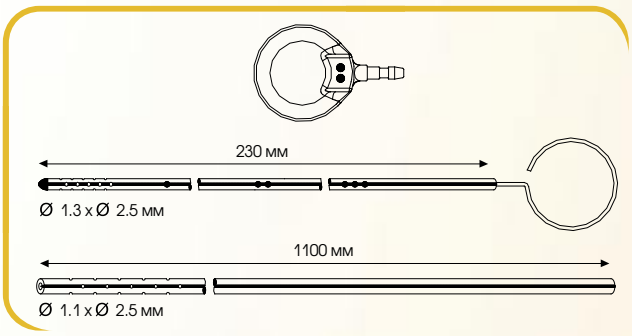

Каталожный номер	Описание
PLR12-1010L	Клапан Pulsar®, 12 мм, низкого давления, в наборе с катетерами B905S и BO 19-10 Фиксированный уровень рабочего давления 10-60 мм H_2O.
PLR12-1010M	Клапан Pulsar®, 12 мм, среднего давления, в наборе с катетерами B905S и BO 19-10 Фиксированный уровень рабочего давления 60 - 120 мм H_2O.
PLR12-1010H	Клапан Pulsar®, 12 мм, высокого давления, в наборе с катетерами B905S и BO 19-10 Фиксированный уровень рабочего давления 120 - 190 мм H_2O.
PLR16-1010L	Клапан Pulsar®, 16 мм, низкого давления, в наборе с катетерами B905S и BO 19-10 Фиксированный уровень рабочего давления 10 - 60 мм H_2O.
PLR16-1010M	Клапан Pulsar®, 16 мм, среднего давления , в наборе с катетерами B905S и BO 19-10 Фиксированный уровень рабочего давления 60 - 120 мм H_2O.
PLR16-1010H	Клапан Pulsar®, 16 мм, высокого давления, в наборе с катетерами B905S и BO 19-10 Фиксированный уровень рабочего давления 120 - 190 мм H_2O.

SIPHONX®

SiphonX® представляет собой дополнительное устройство к клапану, предотвращающее сифонный эффект при дренировании спинномозговой жидкости

Антисифонное устройство включает в себя механизм «шарик в конусе» известный своей точностью и надежностью. Устройство SiphonX® размещается ниже клапана и прибавляет дополнительное сопротивление к его рабочему давлению в зависимости от изменения положения пациента. Это позволяет предотвратить сифонный эффект во время дренирования СМЖ при изменении положения тела пациента при вставании.

ПРИНЦИП ФУНКЦИОНИРОВАНИЯ

Когда устройство SiphonX® находится в вертикальном положении, танталовый шарик своим весом давит на рубиновый шарик, который перекрывает отверстие для оттока СМЖ, при этом устройство прибавляет 200 мм H2O к рабочему давлению клапана.

Когда антисифонное устройство находится в горизонтальном положении, вес танталового шарика не оказывает давления на рубиновый шарик, и отверстие устройства остается открытым. В данном случае, дополнительного сопротивления не возникает и, соответственно, изменений рабочего давления клапана не происходит.

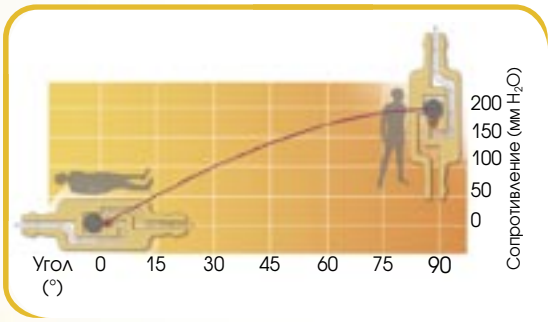

СТРЕЛКА

- Указывает направление оттока СМЖ. Это помогает правильно разместить устройство при имплантации.

НЕДЕФОРМИРУЮЩИЙСЯ КОРПУС

- Устройство не чувствительно к внешнему давлению подкожных тканей

ТАНТАЛОВЫЙ УТЯЖЕЛЯЮЩИЙ ШАРИК

- Калиброван на добавочное давление 200 мм H_2O в вертикальном положении.
- Хорошо просматривается на рентгенограмме

SiphonX® поставляется, как отдельной позицией, так и интегрированным с клапаном Polaris® (см. стр. 10)

Каталожный номер	Описание
SX-200	Гравитационное антисифонное устройство SiphonX® В вертикальном положении прибавляет 200 мм H2O к рабочему давлению клапана.

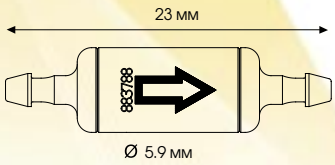

Катетеры - *Вентрикулярные катетеры*

Вентрикулярные катетеры специально разработаны для дренирования СМЖ из желудочков головного мозга к клапану.

Прямые вентрикулярные катетеры

Вентрикулярные катетеры произведены из прозрачного силиконового эластомера с рентгеноконтрастной полосой, в стенке катетера, с кончиком импрегнированным танталом. Различные размеры катетеров позволяют имплантировать их как взрослым, так и детям. Все модели поставляются с угловой клипсой и введенным стилетом.

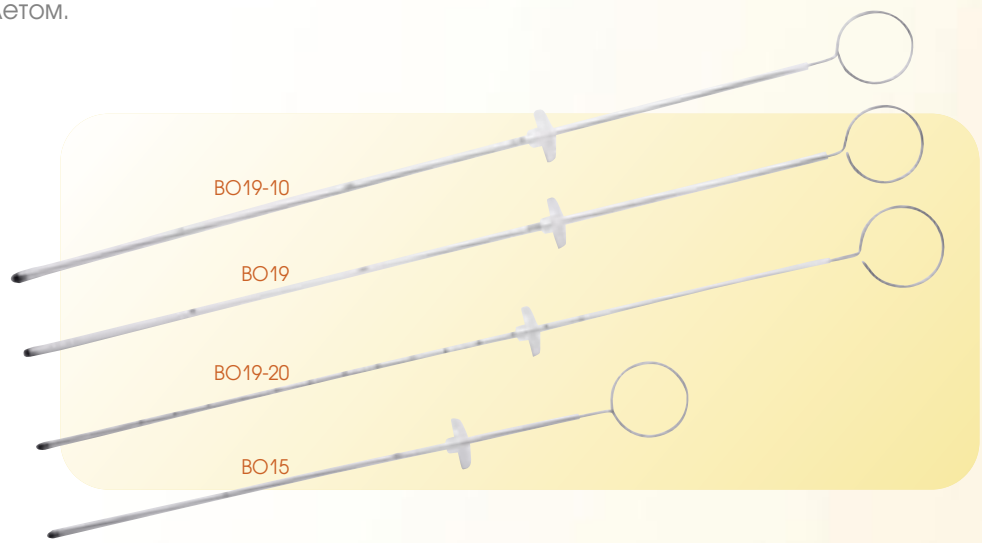

Каталожный номер	Описание
BO19-10	Вентрикулярный катетер прямой, стандартный, 1.3 x 2.5 мм Маркеры длины на расстоянии 5, 10, 15 см от проксимального кончика. 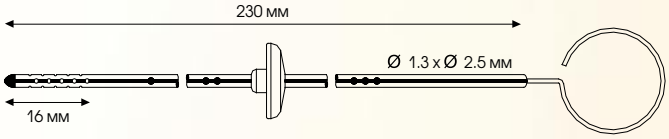
BO19	Вентрикулярный катетер прямой, 1.5 x 3.0 мм Маркеры длины на расстоянии 5, 10, 15 см от проксимального кончика. 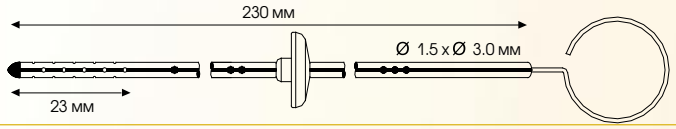
BO19-20	Вентрикулярный катетер прямой, градуированный, 1.3 x 2.2 мм Маркеры длины расположены через 1 см, начиная с 2 см от проксимального кончика. 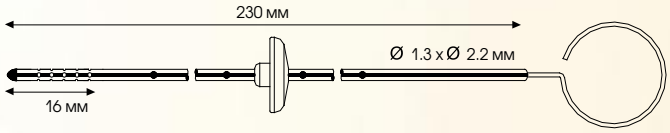
BO15	Вентрикулярный катетер прямой, педиатрический, 1.3 x 2.2мм Маркеры длины на расстоянии 5, 10 см от проксимального кончика. 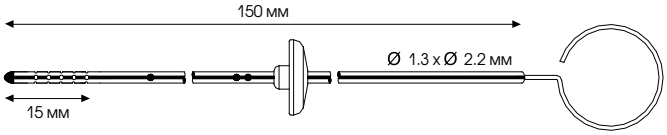

Вентрикулярные катетеры с формованным углом

Вентрикулярные катетеры с формованным углом произведены из рентгеноконтрастного силиконового эластомера. Катетеры имеют различную длину интракраниальной части (x см), длина экстракраниальной части составляет 6 см. Проксимальный кончик мультиперфорирован на отрезке длиной 23 мм. Поставляются со стилетом для введения.

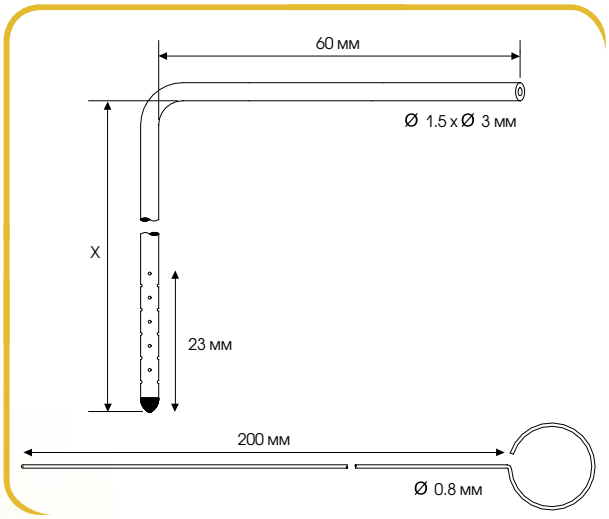

Каталожный номер	Описание
BO40	Вентрикулярный катетер с формованным углом, 4 см Интракраниальная длина x = 4 см
BO50	Вентрикулярный катетер с формованным углом, 5 см Интракраниальная длина x = 5 см
BO60	Вентрикулярный катетер с формованным углом, 6 см Интракраниальная длина x = 6 см
BO70	Вентрикулярный катетер с формованным углом, 7 см Интракраниальная длина x = 7 см
BO80	Вентрикулярный катетер с формованным углом, 8 см Интракраниальная длина x = 8 см
BO90	Вентрикулярный катетер с формованным углом, 9 см Интракраниальная длина x = 9 см

Катетеры - *Вентрикулярные катетеры*

Вентрикулярные катетеры с формованным углом и резервуаром

Вентрикулярные катетеры с формованным углом и резервуаром произведены из рентгеноконтрастного силиконового эластомера. Внутренний диаметр составляет 1.5 мм, внешний 3.0 мм. Катетеры имеют различную длину интракраниальной части (x см), длина экстракраниальной части составляет 10 см. Резервуар располагается на расстоянии 1.5 см дистальнее формованного угла. Проксимальный кончик мультиперфорирован на отрезке длиной 23 мм. Катетеры поставляются со стилетом для введения.

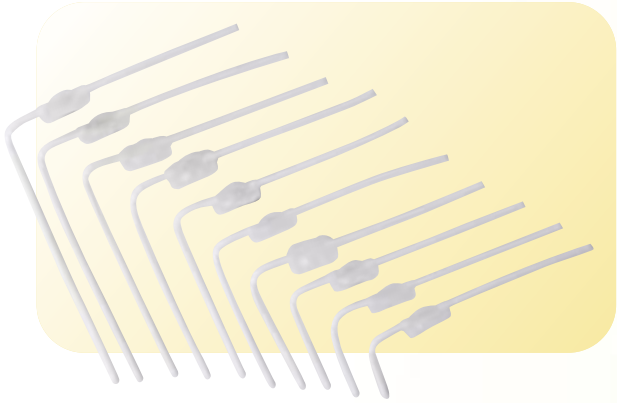

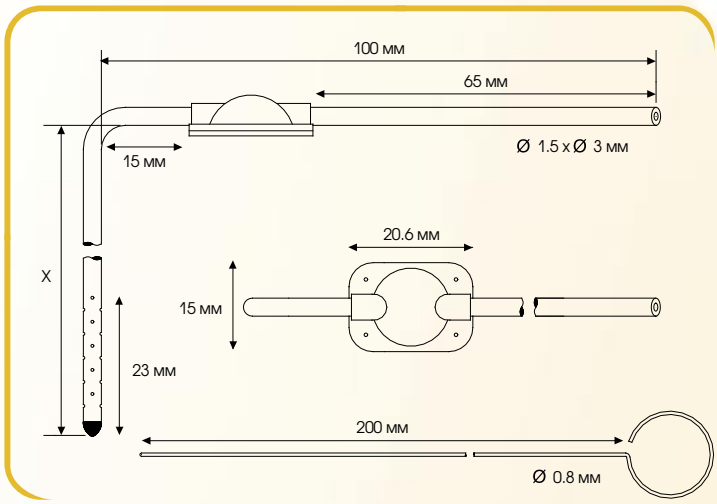

Каталожный номер	Описание
PRO3	Вентрикулярный катетер с формованным углом и резервуаром, 3 см Интракраниальная длина x = 3 см
PRO4	Вентрикулярный катетер с формованным углом и резервуаром, 4 см Интракраниальная длина x = 4 см
PRO5	Вентрикулярный катетер с формованным углом и резервуаром, 5 см Интракраниальная длина x = 5 см
PRO6	Вентрикулярный катетер с формованным углом и резервуаром, 6 см Интракраниальная длина x = 6 см
PRO7	Вентрикулярный катетер с формованным углом и резервуаром, 7 см Интракраниальная длина x = 7 см
PRO8	Вентрикулярный катетер с формованным углом и резервуаром, 8 см Интракраниальная длина x = 8 см
PRO9	Вентрикулярный катетер с формованным углом и резервуаром, 9 см Интракраниальная длина x = 9 см
PRO10	Вентрикулярный катетер с формованным углом и резервуаром, 10 см Интракраниальная длина x = 10 см
PRO11	Вентрикулярный катетер с формованным углом и резервуаром, 11 см Интракраниальная длина x = 11 см
PRO12	Вентрикулярный катетер с формованным углом и резервуаром, 12 см Интракраниальная длина x = 12 см

Вентрикулярные катетеры с формованным углом и резервуаром, для пекторальной имплантации клапана

Вентрикулярные катетеры с формованным углом и резервуаром предназначены для пекторальной имплантации и произведены из рентгеноконтрастного силиконового эластомера. Внутренний диаметр составляет 1.5 мм, внешний 3.0 мм. Катетеры имеют различную длину интракраниальной части (x см), длина экстракраниальной части составляет 63.5 см. Резервуар располагается на расстоянии 1.5 см дистальнее формованного угла. Проксимальный кончик мультиперфорирован на отрезке длиной 23 мм. Катетеры поставляются со стилетом для введения.

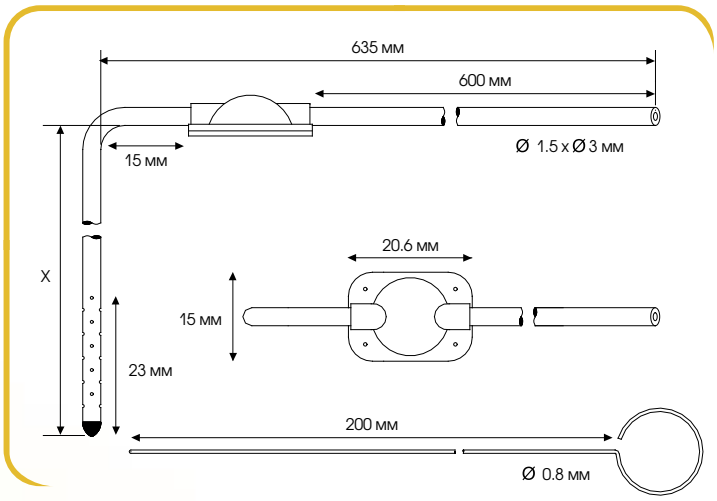

Каталожный номер	Описание
PLO3	Вентрикулярный катетер с формованным углом и резервуаром, для пекторальной имплантации клапана, 3 см Интракраниальная длина x = 3 см
PLO4	Вентрикулярный катетер с формованным углом и резервуаром, для пекторальной имплантации клапана, 4 см Интракраниальная длина x = 4 см
PLO5	Вентрикулярный катетер с формованным углом и резервуаром, для пекторальной имплантации клапана, 5 см Интракраниальная длина x = 5 см
PLO6	Вентрикулярный катетер с формованным углом и резервуаром, для пекторальной имплантации клапана, 6 см Интракраниальная длина x = 6 см
PLO7	Вентрикулярный катетер с формованным углом и резервуаром, для пекторальной имплантации клапана, 7 см IИнтракраниальная длина x = 7 см
PLO8	Вентрикулярный катетер с формованным углом и резервуаром, для пекторальной имплантации клапана, 8 см Интракраниальная длина x = 8 см
PLO9	Вентрикулярный катетер с формованным углом и резервуаром, для пекторальной имплантации клапана, 9 см Интракраниальная длина x = 9 см
PLO10	Вентрикулярный катетер с формованным углом и резервуаром, для пекторальной имплантации клапана, 10 см Интракраниальная длина x = 10 см
PLO11	Вентрикулярный катетер с формованным углом и резервуаром, для пекторальной имплантации клапана, 11 см Интракраниальная длина x = 11 см
PLO12	Вентрикулярный катетер с формованным углом и резервуаром, для пекторальной имплантации клапана, 12 см Интракраниальная длина x = 12 см

Катетеры - *Дистальные катетеры*

Дистальные катетеры специально разработаны для дренирования СМЖ от клапана в правое предсердие или в брюшную полость.
Катетеры произведены из прозрачного силиконового эластомера с рентгеноконтрастной полосой, располагающейся вдоль стенки катетера. Прозрачные стенки катетеров позволяют визуализировать отток СМЖ.

Каталожный номер	Описание
B905S	**Кардио-перитонеальный катетер, 1.1 x 2.5 мм** Дистальный катетер для атриального или перитонеального отведения СМЖ, внутренний диаметр 1.1 мм, наружный диаметр 2.5 мм, длина 110 см, с открытым, мультиперфорированным кончиком. 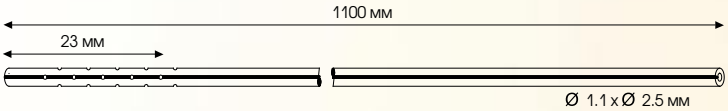
B905S-10	**Кардиальный анти-рефлюксный катетер, 1.1 x 2.2 мм** Дистальный катетер для атриального отведения СМЖ, внутренний диаметр 1.1 мм, наружный диаметр 2.2 мм, длина 60 см, закрытый дистальный кончик с щелевыми отверстиями, градуирован на расстоянии 10, 20, 30 см. 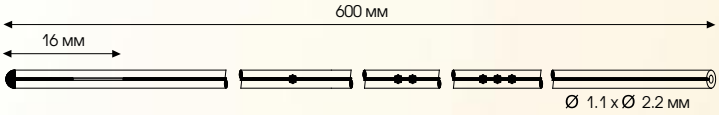
B905S-20	**Перитонеальный анти-рефлюксный катетер, 1.1 x 2.5 мм** Дистальный катетер для перитонеального отведения СМЖ, внутренний диаметр 1.1 мм, наружный диаметр 2.5 мм, длина 110 см, закрытый дистальный кончик с щелевыми отверстиями, градуирован на расстоянии 10, 20, 30 см. 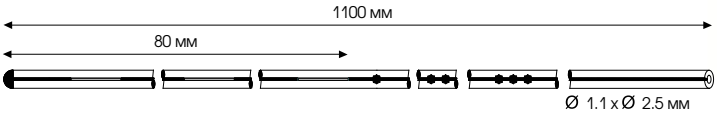

Катетеры - *Люмбо-перитонеальные катетеры*

Набор с люмбо-перитонеалным катетером специально разработан для дренирования СМЖ из субарахноидального пространства спинного мозга в брюшную полость.
Данный набор включает только катетеры. Клапан поставляется отдельно.

Каталожный номер	Описание
LPS50	**Люмбо-перитонеальный катетер в наборе** • Рентгеноконтрастный люмбальный катетер, внутренний диаметр 0.76 мм, наружный диаметр 1.6 мм, длина 60 см, маркеры длины на 11, 16, 21, 26 см от проксимального мультиперфорированного кончика. • Промежуточный катетер с ренгеноконтрастной полосой, внутренний диаметр 1.1 мм, наружный диаметр 2.5 мм, длина 10 см, с интегрированным ассиметричным ступенчатым коннектором для соединения с люмбальным катетером. • Перитонеальный катетер с рентгеноконтрастной полосой, внутренний диаметр 1.1 мм, наружный диаметр 2.5 мм, длина 70 см, мультиперфорированный открытый кончик. • Игла Туохи 14G, длина 9 см. • Луер-Лок коннектор, тип "female".

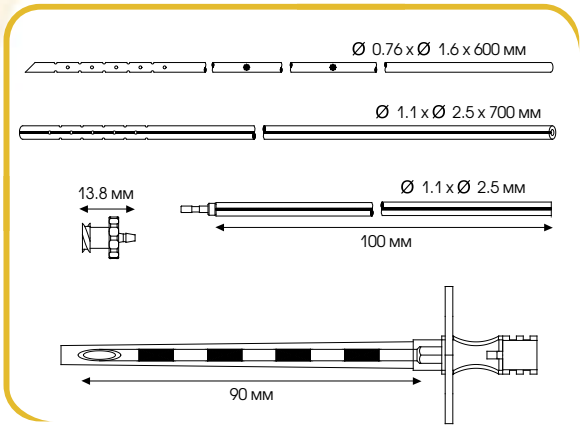

Резервуары СМЖ

Резервуары СМЖ с присоединенным вентрикулярным катетером предназначены для обеспечения доступа к СМЖ.
Все резервуары поставляются в комплекте с вентрикулярным катетером (BO 19-10: внутренний диаметр 1.3 мм, наружный диметр 2.5 мм, длина 23 см).

Резервуары состоят из следующих компонентов:

- купола из прозрачного силиконового эластомера;
- рентгеноконтрастной основы из силиконового эластомера, с отверстиями для крепления;
- полипропиленовой защиты от сквозной перфорации, интегрированной с полипропиленовым входным коннектором.

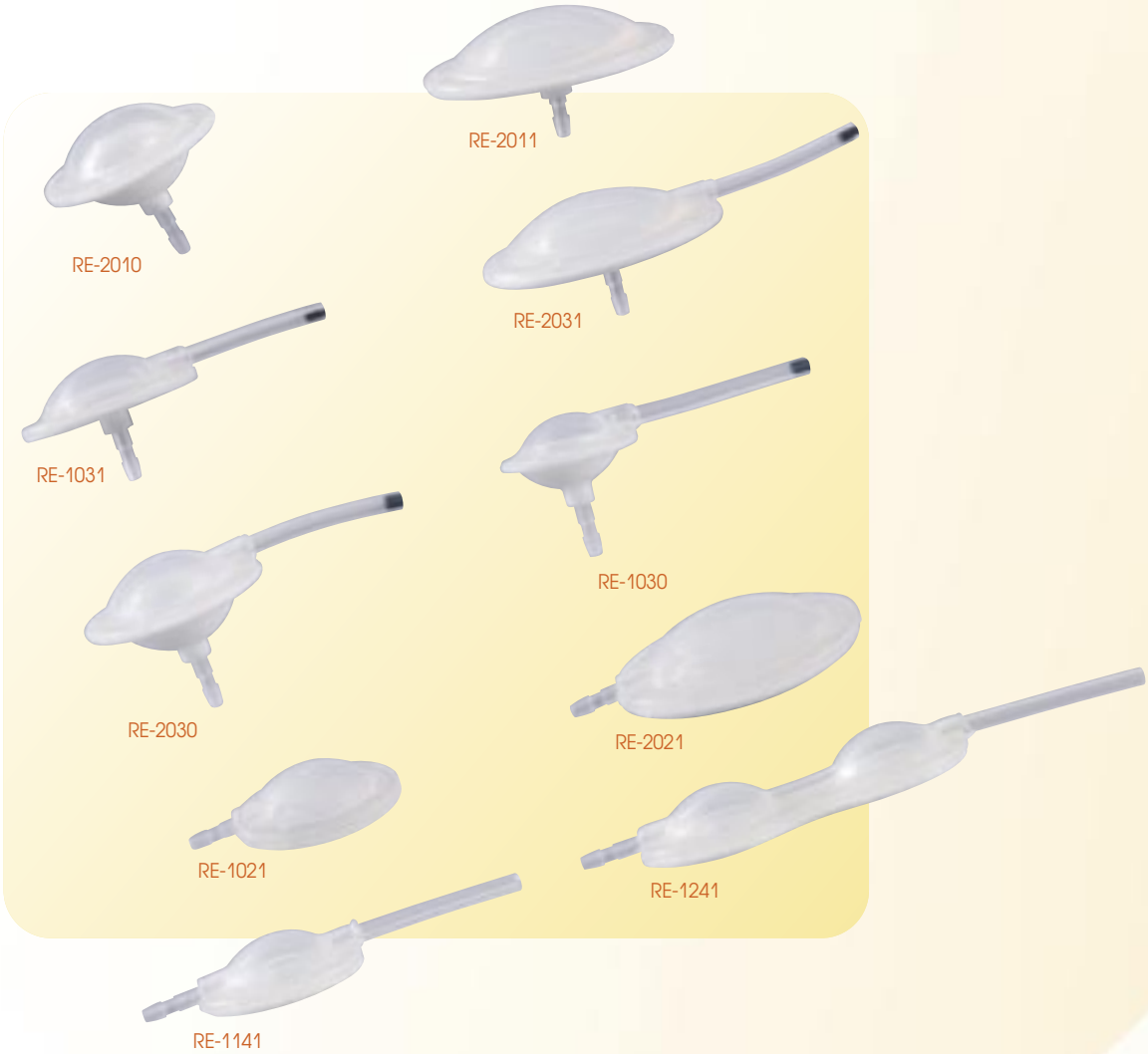

Резервуары СМЖ представлены в 4 моделях: «Стандартные», «С боковым входом», «Трансформируемые» и «В линию». Некоторые модели доступны в двух диаметрах.
Доступ к СМЖ производится путем введения иглы Хьюбера (24G и тоньше) через купол резервуара.
Таким образом может производиться забор проб ликвора и инъекции лекарственных препаратов.
Полипропиленовая защита предохраняет резервуар от сквозной перфорации.

Резервуары СМЖ
- "Стандартные" резервуары

"Стандартная" модель резервуаров предназначена для чрескожного доступа к СМЖ. Все резервуары поставляются в комплекте с вентрикулярным катетером (ВО 19-10: внутренний диаметр 1.3 мм, наружный диаметр 2.5 мм, длина 23 см).

Каталожный номер	Описание	
RE-2010	Резервуар СМЖ "Стандартный", Burr-Hole, 22 мм Прозрачный купол и выгнутое основание для установки на фрезевое отверстие.	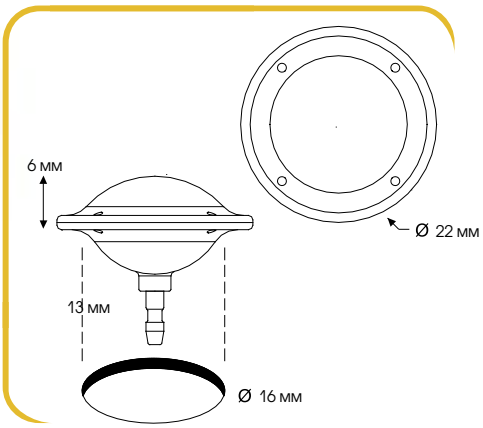
RE-2011	Резервуар СМЖ "Стандартный", с плоским дном, 30 мм Прозрачный купол и плоское основание с донным входным коннектором.	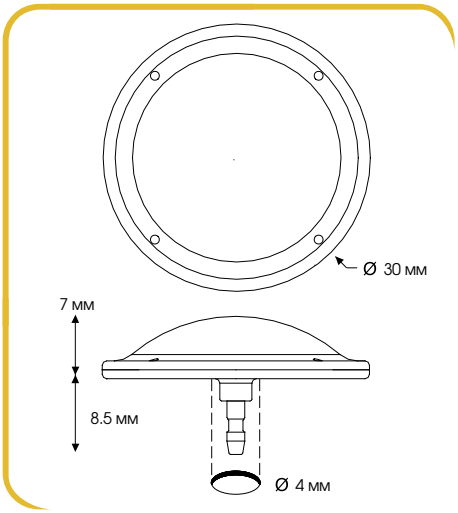

Резервуары СМЖ

- "Трансформируемые" резервуары

"Трансформируемые" резервуары могут использоваться в качестве компонента шунтирующей системы. От купола резервуара отходит силиконовый катетер длиной 20 мм, с рентгеноконтрастной полосой и закрытым дистальным кончиком. При необходимости дистальный кончик катетера можно отрезать и соединить резервуар с клапаном.

Все резервуары поставляются в комплекте с вентрикулярным катетером (ВО 19-10: внутренний диаметр 1.3 мм, наружный диаметр 2.5 мм, длина 23 см).

Каталожный номер	Описание	
RE-1031	Резервуар СМЖ "Трансформируемый", с плоским дном, 22 мм	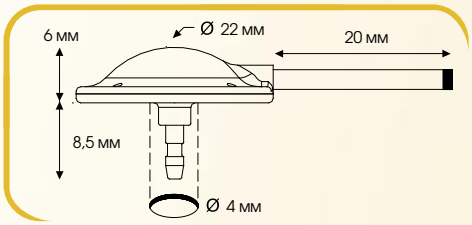
RE-2031	Резервуар СМЖ "Трансформируемый", с плоским дном, 30 мм	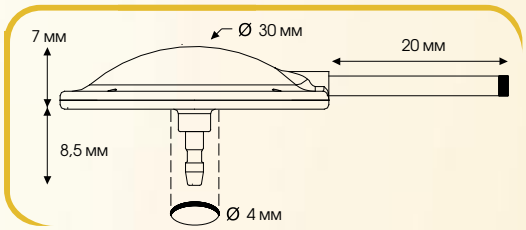
RE-1030	Резервуар СМЖ "Трансформируемый", Burr-Hole, 16 мм	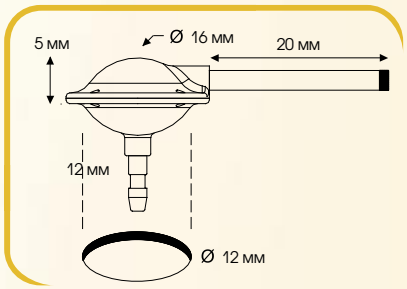
RE-2030	Резервуар СМЖ "Трансформируемый", Burr-Hole, 22 мм	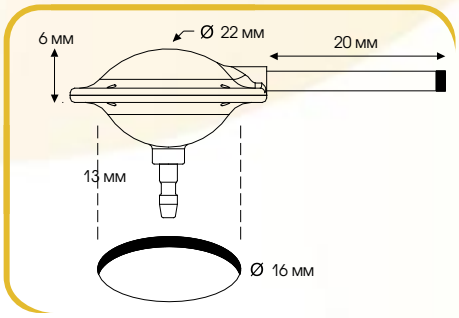

Резервуары СМЖ

- резервуары "С боковым входом"

Резервуары СМЖ "С боковым входом" и плоским дном устанавливаются на некотором удалении от трепанационного отверстия. Вентрикулярный катетер присоединяется к резервуару в боковой части. Данный тип соединения облегчает процесс имплантации и позволяет производить замену вентрикулярного катетера, не затрагивая резервуар.
Все резервуары поставляются в комплекте с вентрикулярным катетером (ВО 19-10: внутренний диаметр 1.3 мм, наружный диаметр 2.5 мм, длина 23 см).

Каталожный номер	Описание	
RE-1021	Резервуар СМЖ "С боковым входом", с плоским дном, 20 мм	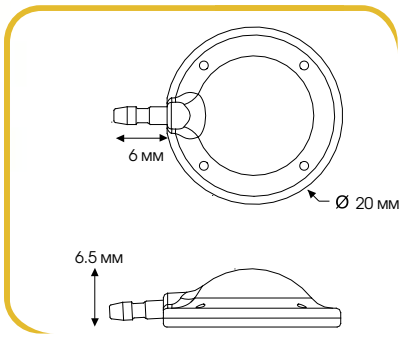
RE-2021	Резервуар СМЖ "С боковым входом", с плоским дном, 30 мм	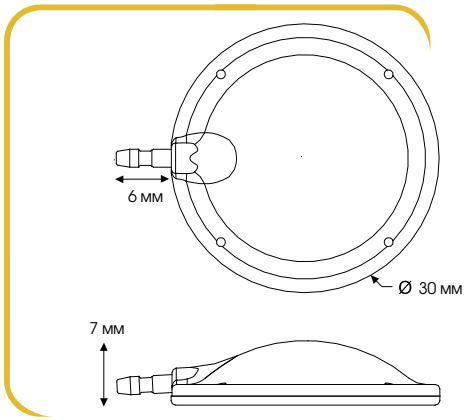

Резервуары СМЖ - *резервуары "В линию"*

Резервуары СМЖ «В линию» предназначены для соединения с шунтирующей системой . От купола резервуара отходит силиконовый катетер длиной 20 мм, внутренний диаметр 1.1 мм, наружный диаметр 2.2 мм, с рентгеноконтрастной полосой и открытым дистальным кончиком.
Все резервуары поставляются в комплекте с вентрикулярным катетером (ВО 19-10: внутренний диаметр 1.3 мм, наружный диаметр 2.5 мм, длина 23 см).

Каталожный номер	Описание	
RE-1141	Резервуар СМЖ «В линию», с одинарным куполом	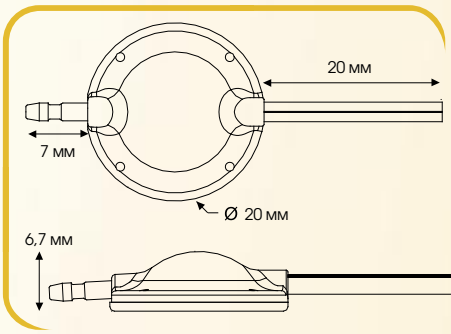
RE-1241	Резервуар СМЖ «В линию», с двойным куполом	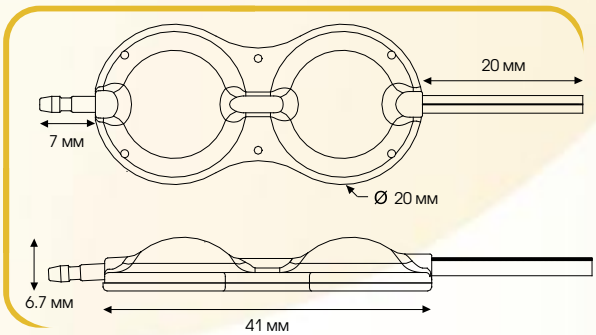

Принадлежности - *коннекторы*

Компания Sophysa предлагает широкий спектр дополнительных принадлежностей, предназначенных для имплантации шунтирующих систем.
Титановые и полипропиленовые коннекторы, использующиеся для соединения различных компонентов шунтирущей системы, снабжены разъемами с выемками для крепления.

Каталожный номер	Описание
CO-1010	Коннектор прямой, симметричный Титановый симметричный коннектор. Внутренний диаметр 1.2 мм, наружный диаметр 1.9 мм Длина 11.5 мм. 5 штук в упаковке.
CO-2010	Коннектор прямой, ассиметричный Титановый ассимметричный коннектор. Внутренний диаметр входной части коннектора 1 мм, наружный диаметр 1.2 мм. Внутренний диаметр выходной части коннектора 1.2 мм, наружный диаметр 1.9 мм. Длина 11.5 мм. 5 штук в упаковке.
CO-3010	Коннектор 3-х ходовой Полипропиленовый 3-х ходовой коннектор предназначен для соединения клапана с двумя вентрикулярными катетерами. Внутренний диаметр 1 мм, наружный диаметр 2 мм. 1 в упаковке.
CO-LPS50	Луер-Лок коннектор Полипропиленовый Луер-Лок коннектор. Внутренний диаметр 1.1 мм, наружный диаметр 2.4 мм. 5 штук в упаковке.

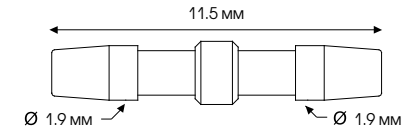

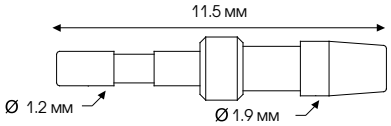

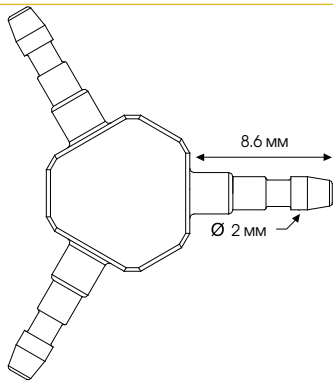

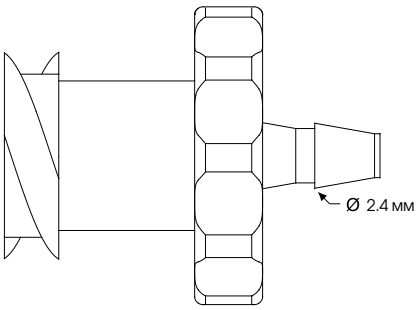

Принадлежности - *Игла Туохи*

Каталожный номер	Описание
TU-9321	Игла Туохи, 14G Игла Туохи используется для введения люмбального катетера. Длина 90 мм. 10 штук в упаковке. 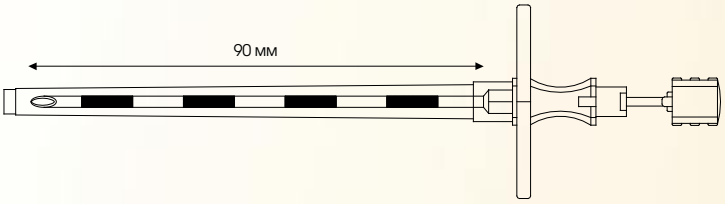

Принадлежности - *Проводники*

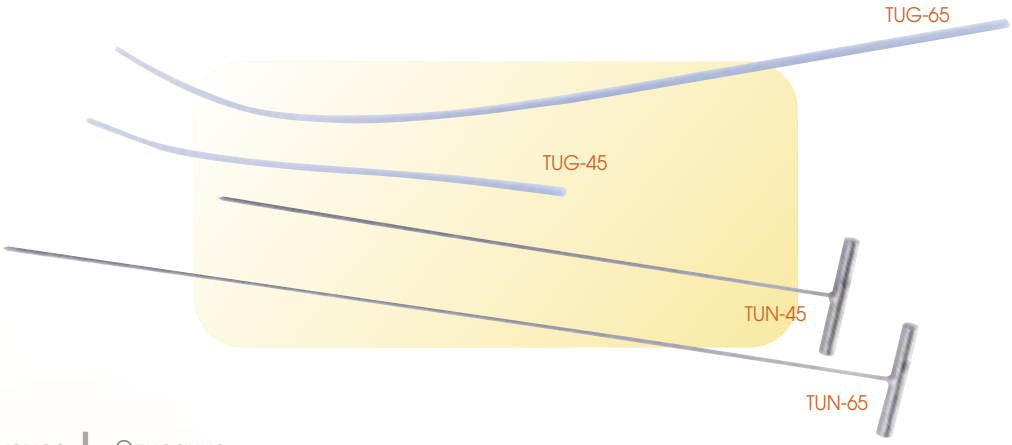

Каталожный номер	Описание
TUN-45	Проводник для подкожного проведения катетера, 45 см Многоразовый проводник из нержавеющей стали. Используется с интродьюсером TUG-45. Поставляется нестерильным. 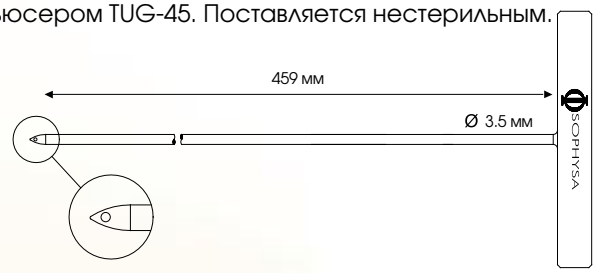
TUN-65	Проводник для подкожного проведения катетера, 65 см Многоразовый проводник из нержавеющей стали. Используется с интродьюсером TUG-65. Поставляется нестерильным. 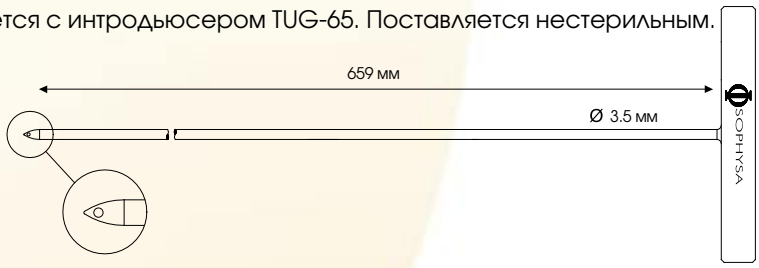
TUG-45	Интродьюсер к проводнику для подкожного проведения катетера, 45 см Одноразовый интродьюсер из полиэтилена. Используется с проводником TUN-45. Поставляется стерильным. 25 штук в упаковке. 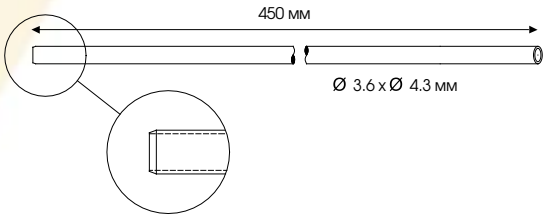
TUG-65	Интродьюсер к проводнику для подкожного проведения катетера, 65 см Одноразовый интродьюсер из полиэтилена. Используется с проводником TUN-65. Поставляется стерильным. 25 штук в упаковке

Системы наружного дренирования СМЖ

Системы наружного дренирования СМЖ 44

Катетеры для наружного дренирования СМЖ 46

Системы наружного дренирования СМЖ в наборе 48

Системы наружного дренирования СМЖ

Компания Sophysa предлагает полный ряд продукции для наружного дренирования и мониторинга СМЖ. Использование данной продукции позволяет проводить асептическое дренирование СМЖ из желудочков головного мозга или люмбального субарахноидального пространства.

DE-210

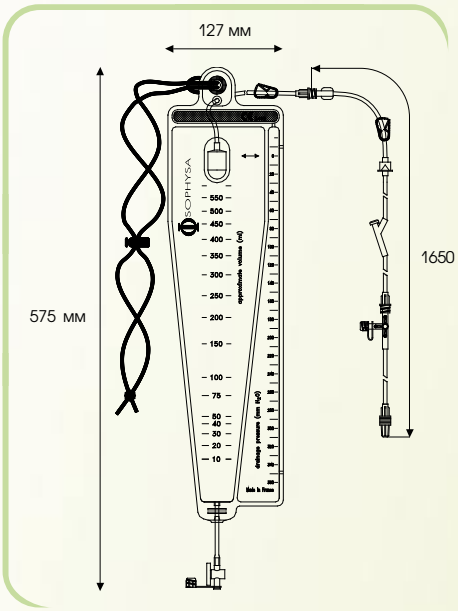

Абсолютно герметичное устройство, с интегрированной капельной камерой, без вентиляционного отверстия.

Каталожный номер	Описание
DE-210	Система наружного дренирования СМЖ: - градуированный ликворосборник 600 мл; - интегрированная капельная камера; - трубка 30 см с зажимом и Луэр-Лок коннектором; - клапан для опорожнения со съемным колпачком; - градуированная шкала 360 мм H_2O; - дренажная трубка 160 см, маркированная зеленой полосой, с Луэр-Лок коннектором типа "female", зажимом, анти-рефлюксным клапаном, Y-образным портом для инъекций, 3-х ходовым краником с Луэр-Лок коннекторм типа "female", соединительной трубкой с Луэр-Лок коннектором типа "male".
DE-220	Система наружного дренирования СМЖ, сменный ликворосборник 5 штук в упаковке

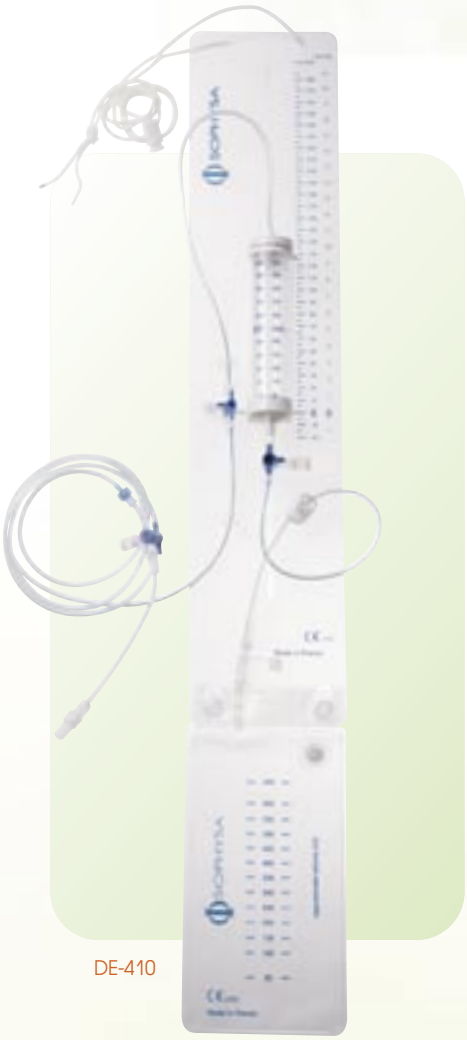

DE-410

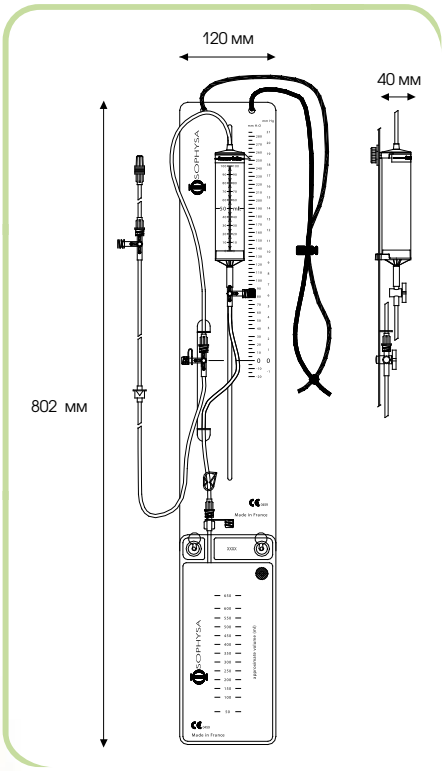

Включает градуированную капельную камеру, что позволяет определить скорость оттока СМЖ.

Каталожный номер	Описание
DE-410	Система наружного дренирования и мониторинга СМЖ: - крепежная панель, градуированная в мм H_2O и мм Hg для измерения ВЧД; - градуированная капельная камера 100 мл (±2%), снабженная вентиляционным отверстием с гидрофобным фильтром; - градуированный ликворосборник (650 мл), снабженный защитным колпачком и гидрофобным фильтром; - три 3-ходовых краника с Луер-Лок коннектором, каждый включает зону доступа для инъекций, забора проб ликвора и мониторинга ВЧД; - дренажная трубка длиной 160 см, маркированная зеленой полосой, снабженная Луэр-Лок коннекторами и антирефлюксным клапаном.
DE-420	Система наружного дренирования и мониторинга СМЖ, сменный ликворосборник. 5 штук в упаковке.

Системы наружного дренирования СМЖ - *Катетеры*

Для использования с системами наружного дренирования СМЖ, компанией Sophysa разработаны специальные вентрикулярные и люмбальные катетеры, изготовленные из рентгеноконтрастного силиконового эластомера.

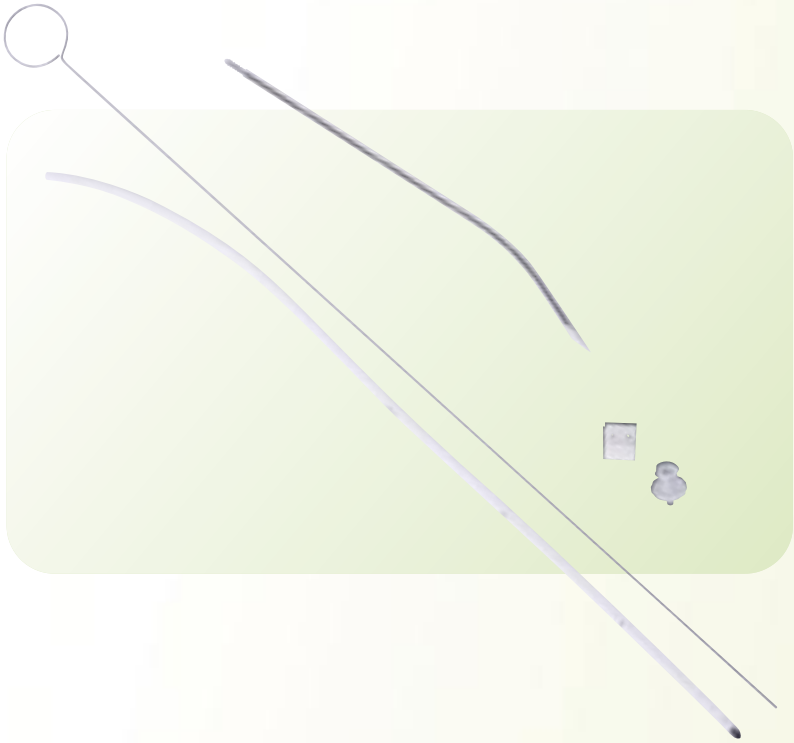

Каталожный номер	Описание
DE-106	**Вентрикулярный катетер для наружного дренирования** Вентрикулярный катетер, длина 29 см, внутренний диаметр 1.5 мм, наружный диаметр 3.0 мм, с рентгеноконтрстной полосой, проксимальный кончик мультиперфорирован на отрезке длиной 23 мм и снабжен маркерами длины на расстоянии 5, 10, 15 см. 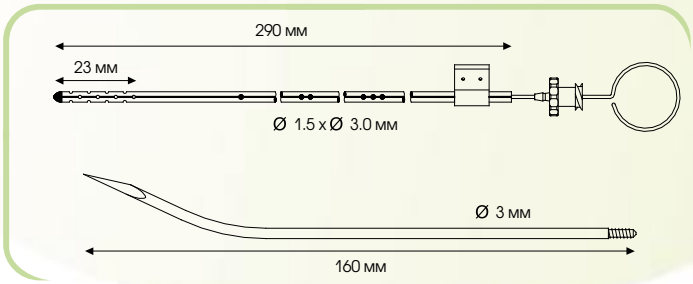

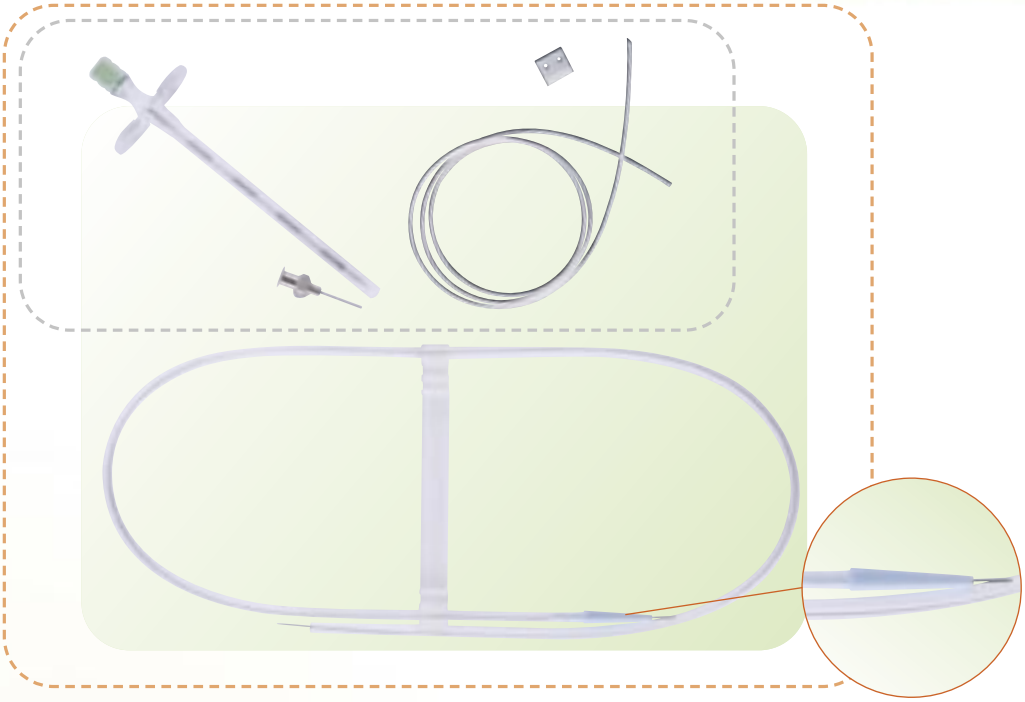

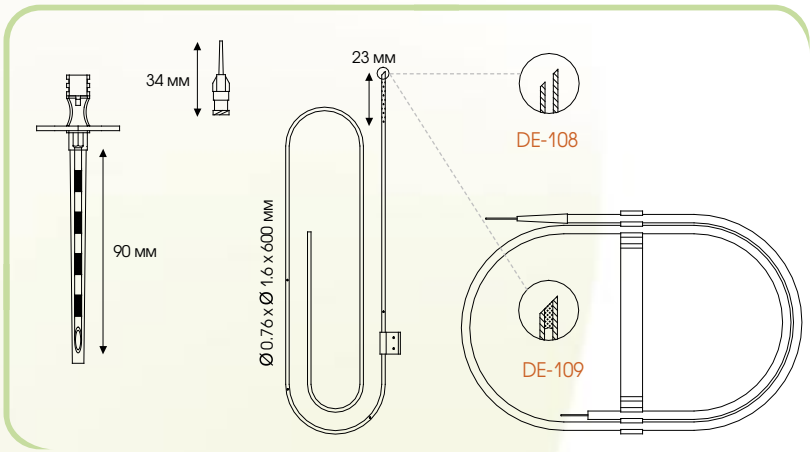

Каталожный номер	Описание
DE-108	Люмбальный катетер для наружного дренирования Рентгеноконтрастный люмбальный катетер с открытым кончиком, длина 60 см, внутренний диаметр 0.76 мм, наружный диаметр 1.6 мм, проксимальный кончик мультиперфорирован на отрезке длиной 23 мм и снабжен маркерами длины на расстоянии 11, 16, 21, 26 см. Поставляется с иглой Туохи (14G, длина 9 см), с Луер-Лок коннектором типа «female» и фиксатором.
DE-109	Люмбальный катетер для наружного дренирования Рентгеноконтрастный люмбальный катетер с закрытым кончиком, длина 60 см, внутренний диаметр 0.76 мм, наружный диаметр 1.6 мм, проксимальный кончик мультиперфорирован на отрезке длиной 23 мм и снабжен маркерами длины на расстоянии 11, 16, 21, 26 см. Поставляется с иглой Туохи (14G, длина 9 см), с Луер-Лок коннектором типа «female», фиксатором и проводником для введения.

Системы наружного дренирования СМЖ - *Наборы*

Каталожный номер	Описание
DE-306	Система наружного вентрикулярного дренирования, полный набор - Система наружного дренирования СМЖ (DE-210); - Вентрикулярный катетер для наружного дренирования (DE-106).
DE-406	Система наружного вентрикулярного дренирования и мониторинга СМЖ, полный набор - Система наружного дренирования и мониторинга СМЖ (DE-410); - Вентрикулярный катетер для наружного дренирования (DE-106).
DE-308	Система наружного люмбального дренирования, полный набор - Система наружного дренирования СМЖ (DE-210); - Люмбальный катетер для наружного дренирования (DE-108).
DE-408	Система наружного вентрикулярного дренирования и мониторинга СМЖ, полный набор - Система наружного дренирования и мониторинга СМЖ (DE-410); - Люмбальный катетер для наружного дренирования (DE-108).

Мониторинг ВЧД и ВЧТ

Монитор Pressio® 50

Катетеры для мониторинга ВЧД и ВЧТ 52

Принадлежности 55

PRESSIO®

Компания Sophysa представляет свою разработку для комбинированного мониторинга внутричерепного давления (ВЧД) и внутричерепной температуры (ВЧТ) – систему Pressio®. Принцип измерения внутричерепного давления основан на использовании катетера с тензометрическим датчиком.

Внутричерепная температура измеряется при помощи микротермистора. Тензодатчик и микротермистор находятся в титановой капсуле, расположенной на кончике катетера.

Для отображения значений измерения в виде кривых, монитор Pressio® может быть подключен к прикроватному монитору пациента.

МОНИТОР

- Компактный и легкий в установке.
- Простой в использовании:
  - обнуление в одно касание;
  - меню на нескольких языках.

Версия программного обеспечения V2 позволяет одновременно измерять ВЧД и ВЧТ, используя специальный катетер. Монитор автоматически распознает тип подсоединенного катетера и выбирает соответствующий дисплей.

КАТЕТЕР С ДАТЧИКОМ ДАВЛЕНИЯ/ТЕМПЕРАТУРЫ

- Высокая гибкость и прочность:
  - надежность конструкции;
  - возможность подкожного туннелирования.
- В памяти разъема коннектора автоматически фиксируются данные о калибровке, обнулении и времени имплантации датчика.
- Стабильность нулевой точки
- Доступны две версии:
  - измерение ВЧД;
  - измерение ВЧД и ВЧТ.

Системы мониторинга Pressio®

Каталожный номер	Описание
PSO-3000	**Система мониторинга Pressio®, монитор** - Непрерывное цифровое отображение значений ВЧД. - Сигнал тревоги при выходе ВЧД за пороговые значения. - Отображение информации о времени имплантации катетера. В комплект входит: Кабель для соединения с катетером (PSO-EC20), сетевой кабель, батареи, крепежный зажим

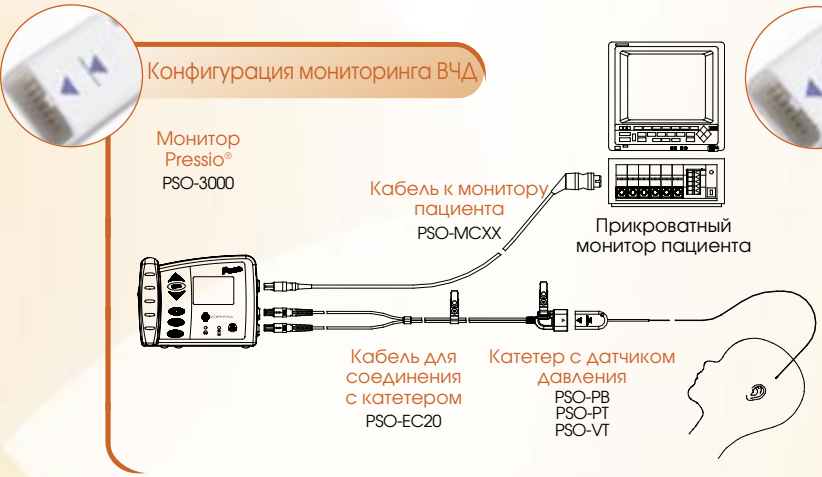

Каталожный номер	Описание
PSO-IN00	**Система мониторинга ВЧД Pressio®, блок управления интерфейсом** Экономичная альтернатива монитору Pressio®. Обязательное подключение к монитору пациента. В комплект входит: Кабель для соединения с катетером.

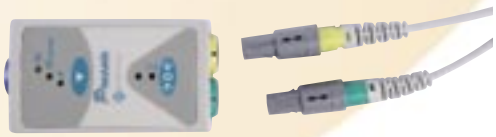

Системы мониторинга Pressio®
- Катетеры

Наборы паренхиматозные с болтом

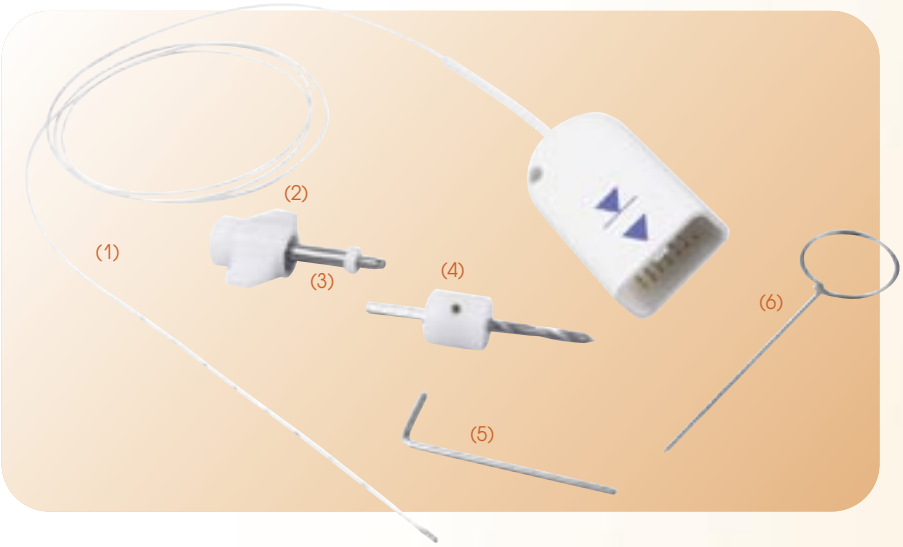

- Катетер паренхиматозный, с сантиметровой градуировкой на отрезке 10 см от проксимального кончика (1)
- Болт для введения и фиксации катетера, с зажимным винтом (2) и регулируемым ограничителем глубины установки (3).
- Сверло 2.7 мм, с регулируемым ограничителем хода (4).
- Торцевой ключ (5).
- Паренхиматозный стилет (6).

Каталожный номер	Описание
PSO-PB	Набор Pressio® для мониторинга ВЧД, паренхиматозный, с болтом. Паренхиматозный катетер с датчиком давления.
PSO-PBT	Набор Pressio для мониторинга ВЧД и ВЧТ, паренхиматозный, с болтом. Паренхиматозный катетер с датчиками давления и температуры.

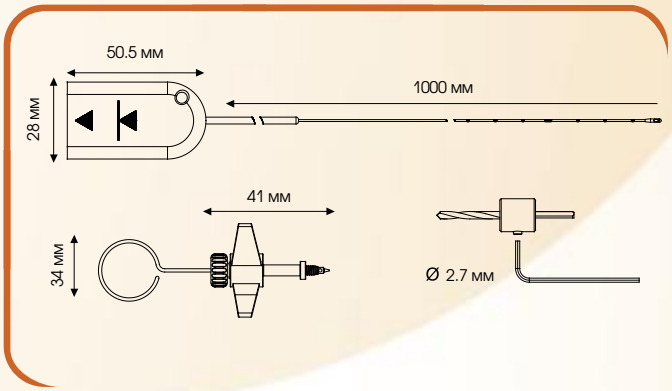

Наборы паренхиматозного туннелирования

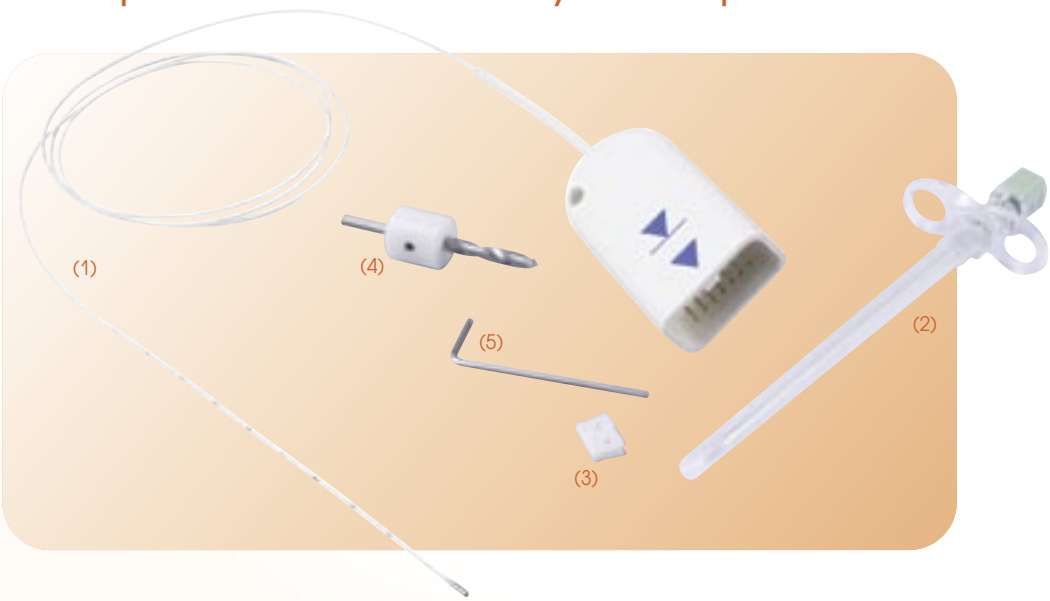

- Катетер паренхиматозный, с сантиметровой градуировкой на отрезке 10 см от проксимального кончика (1)
- Игла для туннелирования (2).
- Фиксатор из силиконового эластомера (3).
- Сверло 3.5 мм, с регулируемым ограничителем хода (4).
- Торцевой ключ (5).

Каталожный номер	Описание
PSO-PT	Набор Pressio® для мониторинга ВЧД, паренхиматозного туннелирования. Паренхиматозный катетер с датчиком давления.
PSO-PTT	Набор Pressio для мониторинга ВЧД и ВЧТ, паренхиматозного туннелирования. Паренхиматозный катетер с датчиками давления и температуры.

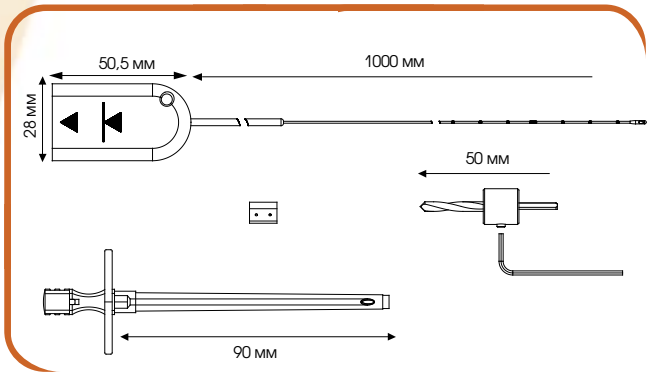

Системы мониторинга Pressio®
- Катетеры

Наборы вентрикулярного туннелирования

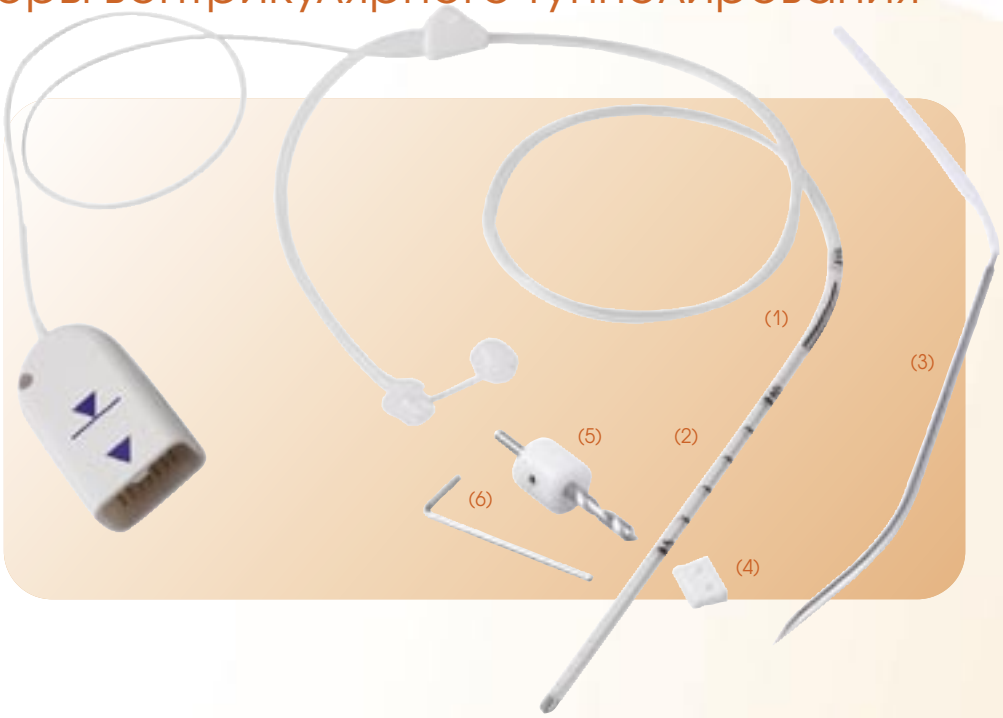

- Катетер вентрикулярный, с маркерами длины на расстоянии 5, 10, 15 см от проксимального кончика (1)
- Стилет из нержавеющей стали, введенный в просвет катетера (2).
- Троакар из нержавеющей стали, с трубкой для туннелирования (3)
- Фиксатор из силиконового эластомера (4).
- Сверло 3.5 мм, с регулируемым ограничителем хода (5).
- Торцевой ключ (6).

Каталожный номер	Описание
PSO-VT	Набор Pressio® для мониторинга ВЧД, вентрикулярного туннелирования. Вентрикулярный катетер с датчиком давления. Позволяет выполнять постоянный мониторинг ВЧД, с одновременным дренированием спинномозговой жидкости через выделенный просвет.
PSO-VTT	Набор Pressio® для мониторинга ВЧД и ВЧТ, вентрикулярного туннелирования. Вентрикулярный катетер с датчиком давления. Позволяет выполнять постоянный мониторинг ВЧД и ВЧТ, с одновременным дренированием спинномозговой жидкости через выделенный просвет.

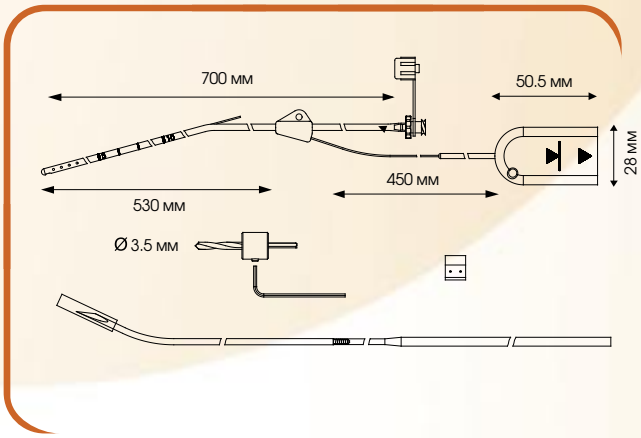

Системы мониторинга Pressio®
- *Принадлежности*

Каталожный номер	Описание	
PSO-EC20	Система мониторинга Pressio®, кабель для соединения с катетером. Длина 2 м. Предназначен для соединения с катетером и подключения к монитору Pressio®.	
PSO-TX00	Система мониторинга Pressio®, блок последовательной передачи данных на ПК. Служит для передачи данных от монитора Pressio на компьютер, минуя прикроватный монитор пациента.	
PSO-MT00	Система мониторинга Pressio®, модуль внутричерепной температуры. Позволяет выводить данные о внутричерепной температуре на монитор пациента.	
PSO-DR	Система мониторинга Pressio®, ручная дрель. Стерильная ручная дрель, для одноразового использования. 5 штук в упаковке.	

Системы мониторинга Pressio®
- *Принадлежности*

Для соединения системы Pressio® с прикроватными мониторами ведущих производителей, компания Sophysa предлагает широкий выбор кабелей. Длина 290 см.

Каталожный номер	Описание		
PSO-MC01	Кабель для соединения монитора Pressio с прикроватным монитором пациента Philips (Agilent)	12 штырьков	
PSO-MC02	Кабель для соединения монитора Pressio с прикроватным монитором пациента Siemens (Sirecust)	10 штырьков	
PSO-MC03	Кабель для соединения монитора Pressio с прикроватным монитором пациента Spacelabs, Mindray	6 штырьков	
PSO-MC04	Кабель для соединения монитора Pressio с прикроватным монитором пациента GE (Datex-Ohmeda)	10 штырьков	
PSO-MC05	Кабель для соединения монитора Pressio с прикроватным монитором пациента GE Solar (Marquette)	11 штырьков	
PSO-MC06	Кабель для соединения монитора Pressio с прикроватным монитором пациента Hellige	10 штырьков	
PSO-MC07	Кабель для соединения монитора Pressio с прикроватным монитором пациента Siemens	7 штырьков	
PSO-MC08	Кабель для соединения монитора Pressio с прикроватным монитором пациента Nihon Kohden	5 штырьков	
PSO-MC10	Кабель для соединения монитора Pressio с прикроватным монитором пациента Datascope	6 штырьков	
PSO-MCT-A	Кабель температурный для соединения монитора Pressio с прикроватным монитором пациента Philips (Agilent)	2 штырька	
PSO-MCT-B	Кабель температурный для соединения монитора Pressio с прикроватным монитором пациента Siemens	7 штырьков	
PSO-MCT-C	Кабель температурный для соединения монитора Pressio с прикроватным монитором пациента Spacelabs	10 штырьков	
PSO-MCT-E	Кабель температурный для соединения монитора Pressio с прикроватным монитором пациента GE Solar (Marquette)	11 штырьков	
PSO-MCT-F	Кабель температурный для соединения монитора Pressio с прикроватным монитором пациента Hellige, Datex-Ohmeda, Nihon Kohden, Mindray, Datascope	Разъем 6.35 мм	

SOPHYSA

Производитель:
Sophysa S.A.
5 Rue Guy Moquet
91400 ORSAY FRANCE
Tel: +33 (0)1 69 35 35 00
Fax: +33 (0)1 69 35 36 90
contact@sophysa.com
www.sophysa.com

Дистрибьютор:
ЗАО "ИМПЛАНТА"
119002 Москва, Карманицкий пер., д. 9
Арбат Бизнес Центр, оф. 701
Тел.: +7 (495) 234 91 19
Факс: +7 (495) 232 26 55
info@implanta.ru
www.implanta.ru